Импульсные источники питания

BAE PS-XA-1W-24-038-607

Код заказа: BAE00FW

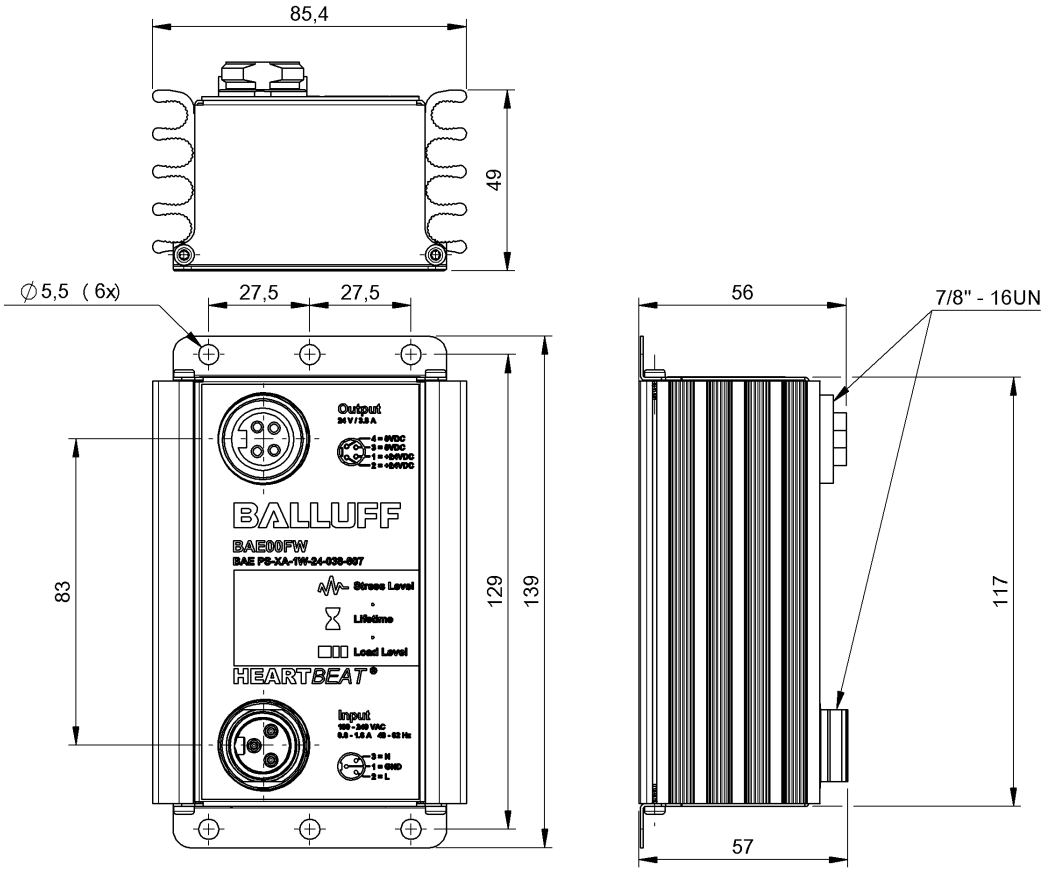

Electrical connection

Защита от короткого замыкания	стойкость к длительному короткому замыканию
Разъем	M12x1
Разъем (напряжение питания IN)	7/8"-Прочие
Разъем (напряжение питания OUT)	7/8"-Гнездо
Тип объединения энергосистем	Параллельный режим: невозможен Последовательный режим: макс. 2 устройства

Electrical data

Время включения, макс.	1 s
Входное напряжение	90…254 V AC
Входное напряжение	100…240 В~, 1-phase
Входной предохранитель	T 6.3A внутр.
Выходная мощность, макс.	91.2 W
Выходное напряжение	24 VDC
Выходное напряжение, допуск	-1…3 %
Выходной ток, макс.	6 A для макс. 4 с
Длительность переходного режима	1 ms
Защита от переполюсовки	да
Класс защиты	I
КПД, типов.	91 %
Напряжение развязки, вход/выход	3000 V AC
Номинальный входной ток	1,6 A при 100 В~ 800 мА при 240 В~
Номинальный выходной ток	3.8 A
Остаточная волнистость, макс.	1 %
Перемыкание при нарушении подачи питания	≥ 100 мс при 230 В ~ ≥ 25 мс при 115 В ~
Пиковый ток включения	≤ 30 A
Рабочая частота	48…62 Гц
Регулирование нагрузки	±1 %
Режим увеличения мощности, длительность, макс.	4 s
Сопротивление изоляции	≥ 100 МОм
Степень загрязнения	3
Увеличение мощности	150 %
Управляющее напряжение	±1 %
Ухудшение характеристик	-2.5 %/°C +60 °C
Частота переключения	140000 Hz

Environmental conditions

Относительная влажность воздуха	100 %
Охлаждение	свободная конвекция
Повышенная температура	с защитой
Степень защиты IEC 60529	IP67 со штекерным разъемом
Степень защиты IEC 60529 (штекерный разъем)	IP67 со штекерным разъемом
Температура окружающей среды	-25…70 °C
Температура хранения	-25…85 °C

Температурный коэффициент, макс.	±0,03%/K

General data

Базовый стандарт	EN 61204
Исполнение	IP67
Краткое описание	Импульсный источник питания
Разрешение на эксплуатацию/ конформность	CE cURus
Серия	Интеллектуальн.

Material

Материал корпуса	Алюминий

Mechanical data

Вес	1.00 kg
Заливка	PUR
Крепление	Фланцевое крепление
Размеры	85.4 x 57 x 139 mm

Remarks

Значения измерены при +25 °C и полной нагрузке.

Connector view

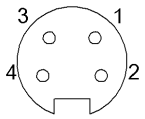

POWER OUT (выход питания) Конт. 1: +24 В Конт. 2: +24 В Конт. 3: 0 В Конт. 4: 0 В

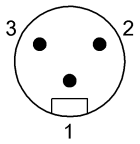

POWER IN (вход питания) Конт. 1: земля Конт. 2: L Конт. 3: N