Оптоэлектронные датчики

BAE SA-OH-030-YP-S75G

Код заказа: BAE00P7

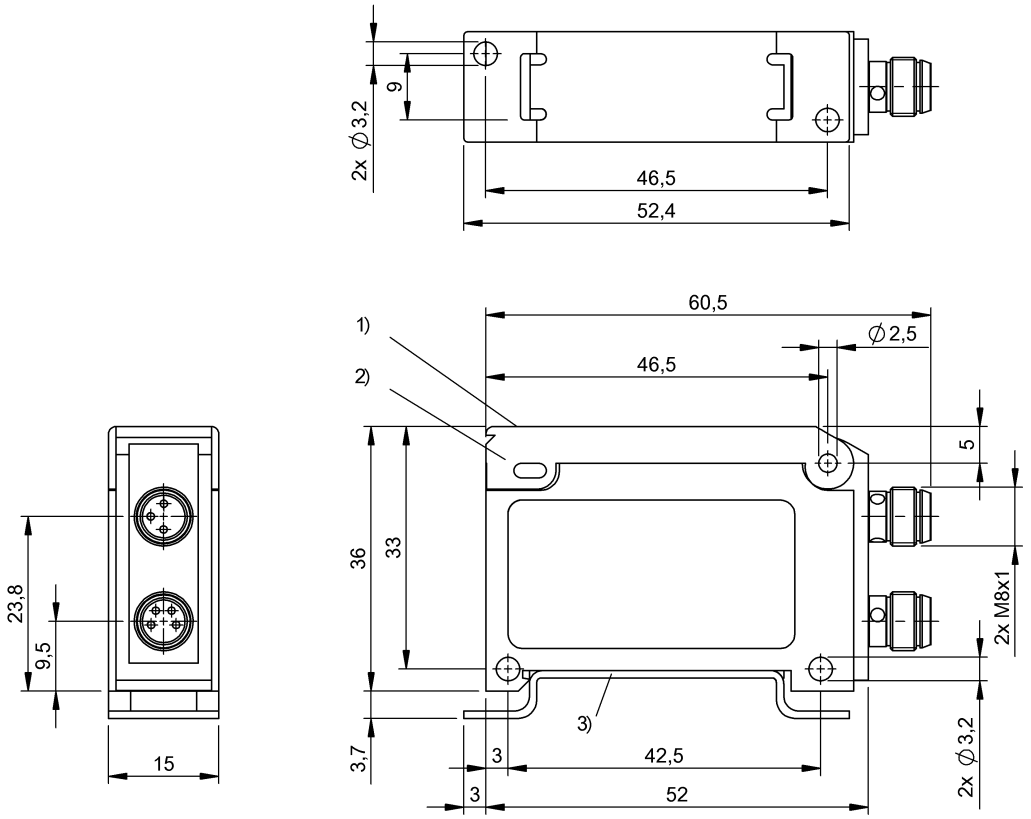

1) Панель индикации и управления 2) Крышка 3) Защитная шина

Display/Operation

Возможность регулировки	Чувствительность (Sn) Включение при освещении / затемнении Функция времени ВКЛ/ВЫКЛ Разрешение нормальное/ высокое Задержка включения / выключения Усилительная автоматика
Задатчик	Сдвижной выключатель 3-позиц. (1 шт.)
Индикация	Функция выхода – СД ЖЕЛ Стабильность - СИД ЗЕЛ

Electrical connection

Защита от короткого замыкания	да
Контакты, защита поверхности	позолоченный
Разъем	M8x1-Прочие, 4--конт.

Electrical data

Задержка включения Ton, макс.	0,17 мс
Задержка выключения toff, макс.	0,17 мс
Защита от переполюсовки	да
Падение напряжения Ud, макс., при Ie	2.5 V
Рабочее напряжение Ub	10…30 VDC
Расчетное рабочее напряжение Ue=	24 V
Расчетный рабочий ток Ie	100 mA
Ток холостого хода Io, макс. при Ue	45 mA
Частота переключения	3000 Hz

Environmental conditions

Степень защиты IEC 60529	IP54
Температура окружающей среды	-10…55 °C

General data

Базовый стандарт	IEC 60947-5-2
Разрешение на эксплуатацию/ конформность	CE
Серия	SA-OH
Форма	квадр. Разъем прямой

Material

Материал корпуса	ABS PC

Оптоэлектронные датчики

BAE SA-OH-030-YP-S75G
Код заказа: BAE00P7

Mechanical data

Крепление	Винт M3 Шина DIN 35 мм
Размеры	15 x 36 x 61 mm

Output/Interface

Переключающий выход	PNP/NPN Замыкающий контакт/размыкающий контакт (NO/NC)
Функция времени	Задержка выключения Задержка включения
Функция времени, длительность	T = 50 мс

Remarks

Монтажная шина входит в комплект поставки, другие принадлежности заказываются отдельно.
Подробная информация: см. Руководство по эксплуатации.
После устранения перегрузки датчик снова готов к работе.

Connector view

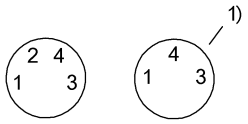

1) разъем датчика

Wiring Diagram

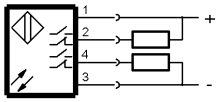

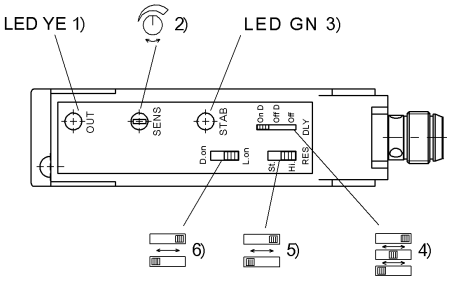

1) Функция выхода 2) Чувствительность 3) Стабильность 4) Задержка включения/выключения 5) Разрешение нормальное/высокое 6) Включение при освещении / затемнении
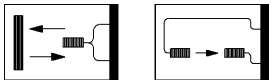
Symbols for Optoelectronic Sensors