Оптоэлектронные датчики

BAE SA-OH-032-NP-DV02

Код заказа: BAE00PC

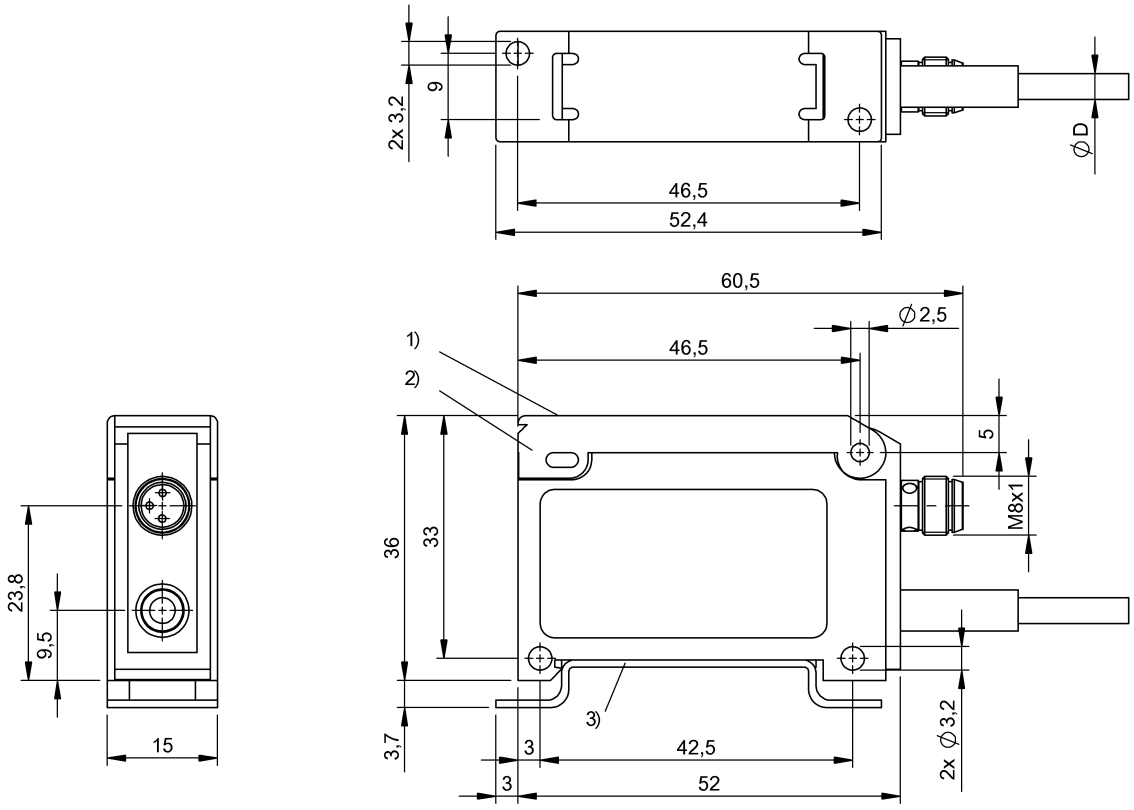

1) Панель индикации и управления

Display/Operation

Возможность регулировки	Чувствительность (Sn) Включение при освещении / затемнении Функция времени ВКЛ/ВЫКЛ Задержка включения / выключения Усилительная автоматика
Задатчик	Кнопка (2 шт.)
Индикация	Функция выхода – СД ЖЕЛ Стабильность/светло/темно - СИД ЗЕЛ

Electrical connection

Диаметр кабеля D	3.70 mm
Длина кабеля	2 m
Защита от короткого замыкания	да
Количество проводников	3
Контакты, защита поверхности	позолоченный
Сечение проводника	0.14 mm²
Тип разъема	Кабель, 2.00 m, PVC

Electrical data

Задержка включения Ton, макс.	1 мс
Задержка выключения toff, макс.	1 мс
Защита от переполюсовки	да
Падение напряжения Ud, макс., при Ie	1.5 V
Рабочее напряжение Ub	10…30 VDC
Расчетное рабочее напряжение Ue=	24 V
Расчетный рабочий ток Ie	100 mA
Ток холостого хода Io, макс. при Ue	40 mA
Частота переключения	500 Hz

Environmental conditions

Степень защиты IEC 60529	IP54
Температура окружающей среды	-10…55 °C

General data

Базовый стандарт	IEC 60947-5-2
Разрешение на эксплуатацию/ конформность	CE
Серия	SA-OH
Форма	квадр. Разъем прямой

Оптоэлектронные датчики

BAE SA-OH-032-NP-DV02
Код заказа: BAE00PC

Material

Материал корпуса	ABS PC
Материал оболочки	PVC

Mechanical data

Крепление	Шина DIN 35 мм Винт M3
Размеры	15 x 36 x 61 mm

Output/Interface

Переключающий выход	NPN Замыкающий контакт/ размыкающий контакт (NO/NC)
Функция времени	Задержка выключения
Функция времени, длительность	T = 50 мс

Remarks

После устранения перегрузки датчик снова готов к работе.
Монтажная шина входит в комплект поставки, другие принадлежности заказываются отдельно.
Подробная информация: см. Руководство по эксплуатации.

Connector view

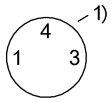

1) разъем датчика

Wiring Diagram

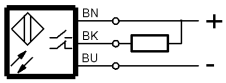

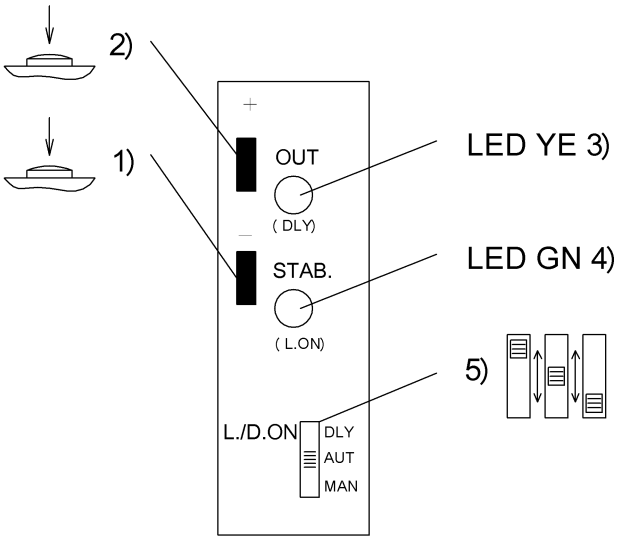

1) Запоминание, Sn , светл./темн. 2) Запоминание, Sn , T ВКЛ/ВЫКЛ 3) Функция выхода, T активн. 4) Стабильность, активно включение при освещении 5) Выбор функции/модуля
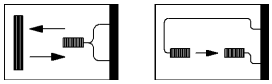
Symbols for Optoelectronic Sensors