Крепежные приспособления

BMS BS-M-D12-0250-02

Код заказа: BAM0039

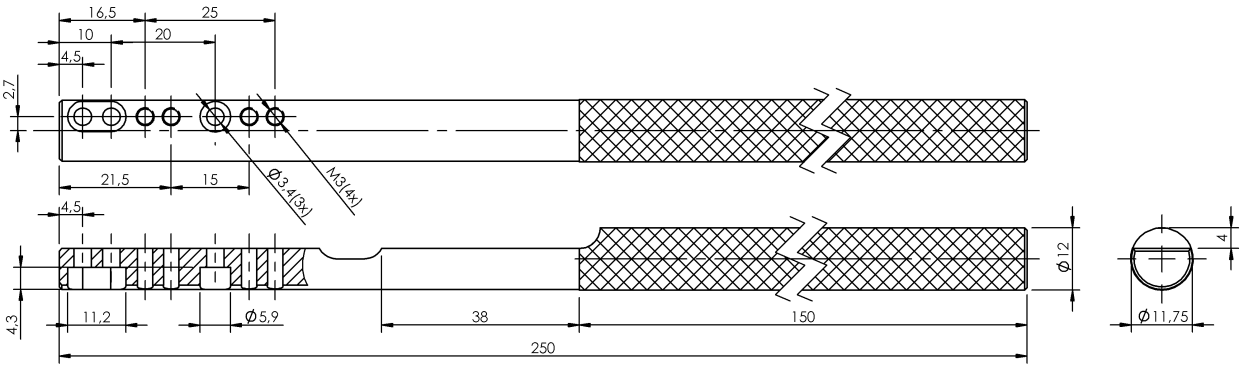

General data

Комплект поставки	Держатель рефлектора
Применение	для крепления датчика. BOS/ Q08 для крепления датчиков BES для BOS 2K, BOS 5K, BOS 6K
Форма	Держатель рефлектора

Material

Защита поверхности	анодир.
Материал корпуса	Алюминий

Mechanical data

Крепление	Клеммы
Размеры	Ø 12 x 250 mm
Установка	Система крепления