Крепежные приспособления

BES 18,0-KH-4

Код заказа: BAM00FZ

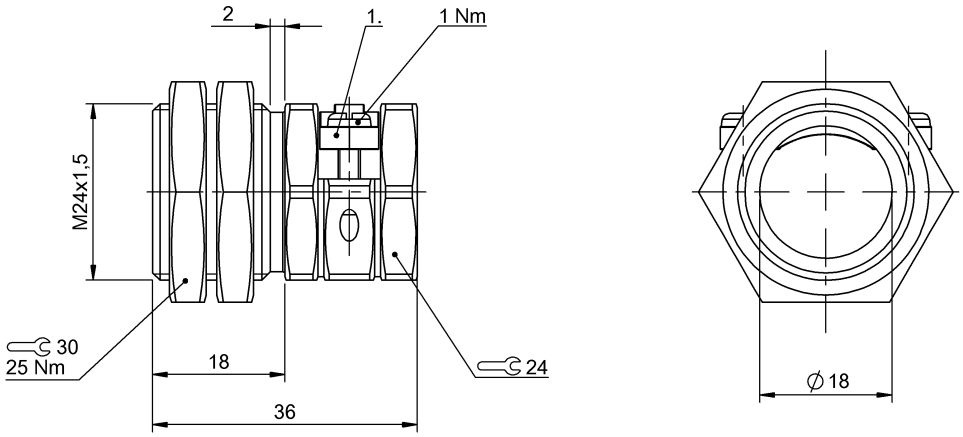

1) Зажимная скоба

General data

Комплект поставки	Зажим-держатель (1 шт.) Гайка DIN 1763-M24x1,5 (2 шт.)
Применение	для датчиков Ø18 мм

Material

Защита поверхности	никелир.
Материал	Латунь

Mechanical data

Зажимная система	Крепежный винт
Крепление	Винты
Момент затяжки	25 Нм
Размеры	Ø 30 x 36 mm
Установка	заподлицо