Крепежные приспособления

BAM MC-XA-017-D30,0-1

Код заказа: BAM01U0

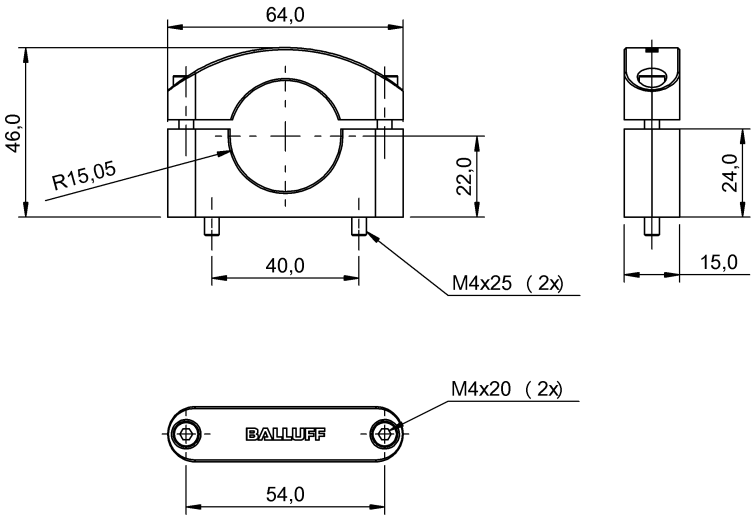

General data

Исполнение	Фиксирующий хомут
Комплект поставки	Зажим-держатель (1 шт.) Указание по монтажу Винт EN ISO 4762-M4x20 (2 шт.) Винт EN ISO 4762-M4x25 (2 шт.)
Применение	для датчиков Ø30 мм для датчиков M30

Material

Защита поверхности	анодир.
Материал	Алюминий

Mechanical data

Зажимная система	Крепежный винт
Крепление	Винт M4
Момент затяжки	2,5 Нм
Размеры	15 x 46 x 64 mm

Remarks

Момент затяжки для датчиков из пластмассы и тефлона макс. 1,2 Нм