Емкостные датчики

BCS M18KM3-UOT80G-BV02

Код заказа: BCS000J

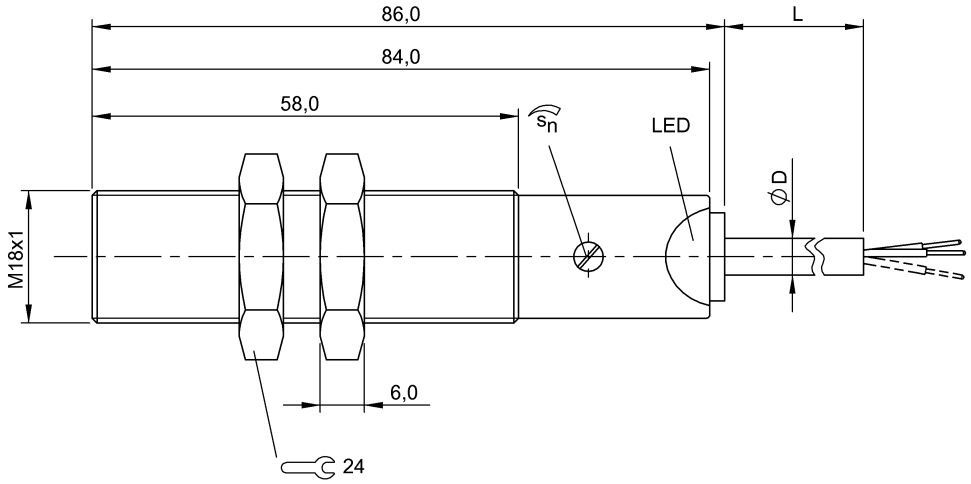

Display/Operation

Индикация функций	да

Electrical connection

Диаметр кабеля D	4.90 mm
Длина кабеля	2 m
Защита от короткого замыкания	нет
Количество проводников	2
Сечение проводника	0.34 mm²
Тип разъема	Кабель, 2.00 m, PVC

Electrical data

Гистерезис H, макс. (% от Sr)	15.0 %
Категория применения	AC-140 DC-13
Класс защиты	II
Остаточный ток Ir, макс., при 250 В~	2.5 mA
Рабочее напряжение Ub	20…250 VDC/20…250 VAC
Расчетное напряжение изоляции Ui	250 V AC
Расчетное рабочее напряжение Ue ~	110 V
Расчетный рабочий ток Ie	100 mA
Расчетный рабочий ток Ie ~	350 mA
Степень загрязнения	3
Частота переключения	50 Hz
Частота переключения (~)	25 Hz

Environmental conditions

Степень защиты IEC 60529	IP67
Температура окружающей среды	-25…80 °C

General data

Базовый стандарт	IEC 60947-5-2
Комплект поставки	Отвертка
Разрешение на эксплуатацию/ конформность	CE
Чувствительность	дальность срабатывания регулируется

Material

Активная поверхность, материал	PBT
Материал корпуса	PBT
Материал оболочки	PVC

Mechanical data

Размеры	Ø 18 x 84 mm
Типоразмер	M18x1
Установка	незаподлицо

Range/Distance

Диапазон измерения	0…6.5 mm
Реальная дальность переключения Sr	8 mm
Реальная дальность срабатывания Sr, допуск	±10 %
Температурный дрейф, макс. (% от Sr)	15 %
Условное расстояние переключения sn	8 mm

Remarks

Рекомендация: после короткого замыкания проверьте надежность работы устройства.
Ta 50°C – 80°C: Ie= 350 - 6,7x(Ta-50)

Wiring Diagram

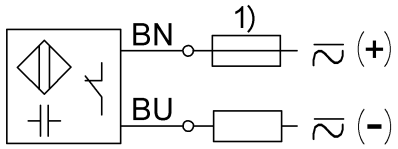

1) К-защита см. "Электр. параметры"