Емкостные датчики

BCS F01CP01-XXS10C-EP02-GZ01-002

Код заказа: BCS000Y

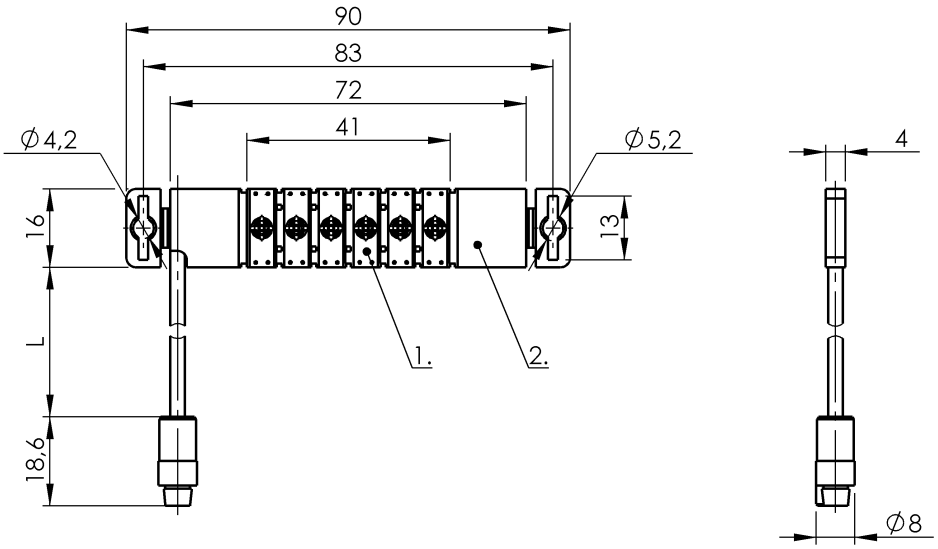

1) Активная поверхность 2) Корпус

IND. CONT. EQ. 81U2 for use in the secondary of a class 2 source of supply

Electrical connection

Длина кабеля	2 m
Защита от короткого замыкания	не применимо
Разъем	Особый штекер-Особый штекер
Тип разъема	Кабель со штекерным разъемом, 2.00 m, PUR

Electrical data

Гистерезис H, макс. (% от Sr)	15.0 %
Защита от переполюсовки	не применимо
Категория применения	DC-13
Остаточная волнистость, макс. (% от Ue)	10 %
Рабочее напряжение Ub	4…8 VDC
Расчетное напряжение изоляции Ui	75 V DC
Стабильность повторяемости, макс. (% от Sr)	2 %
Частота переключения	100 Hz

Environmental conditions

Степень защиты IEC 60529	IP60
Температура окружающей среды	0…60 °C

General data

Базовый стандарт	IEC 60947-5-2
Разрешение на эксплуатацию/ конформность	CE cULus
Чувствительность	регулируется на базовом устройстве

Material

Активная поверхность, материал	PUR
Материал корпуса	PC PUR
Материал оболочки	PUR

Mechanical data

Размеры	90 x 16 x 4 mm
Установка	заподлицо

Output/Interface

Интерфейс	Особый интерфейс

Range/Distance

Диапазон измерения	2…10 mm
Реальная дальность переключения Sr	10 mm
Температурный дрейф, макс. (% от Sr)	20 %
Условное расстояние переключения sn	10 mm