Емкостные датчики

BCS D22T405-XXS10C-EP02-GZ01-002

Код заказа: BCS001F

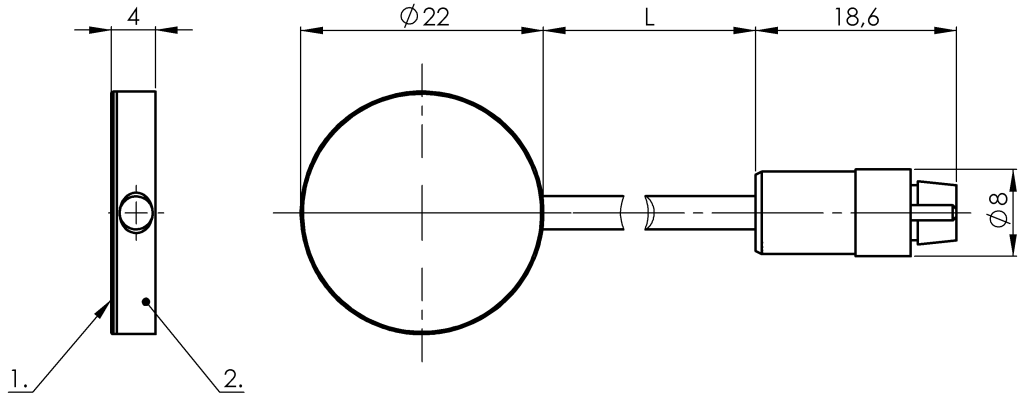

1) Активная поверхность 2) Корпус

IND. CONT. EQ. 81U2 for use in the secondary of a class 2 source of supply

Electrical connection

Длина кабеля	2 m
Защита от короткого замыкания	не применимо
Разъем	Особый штекер-Особый штекер
Тип разъема	Кабель со штекерным разъемом, 2.00 m, PUR

Electrical data

Гистерезис H, макс. (% от Sr)	15.0 %
Защита от переполюсовки	не применимо
Категория применения	DC-13
Остаточная волнистость, макс. (% от Ue)	10 %
Рабочее напряжение Ub	4…8 VDC
Расчетное напряжение изоляции Ui	75 V DC
Стабильность повторяемости, макс. (% от Sr)	2 %
Частота переключения	100 Hz

Environmental conditions

Степень защиты IEC 60529	IP66
Температура окружающей среды	-30…80 °C

Functional safety

MTTF (40°C)	1813 a

General data

Базовый стандарт	IEC 60947-5-2
Комплект поставки	Гайка (2 шт.)
Разрешение на эксплуатацию/ конформность	CE cULus
Чувствительность	регулируется на базовом устройстве

Material

Активная поверхность, материал	PTFE
Материал корпуса	1.4301
Материал крышки	POM
Материал крышки	POM
Материал оболочки	PUR

Mechanical data

Момент затяжки	-
Размеры	Ø 22 x 4 mm
Типоразмер	D22,0
Установка	заподлицо

Output/Interface

Интерфейс	Особый интерфейс

Range/Distance

Диапазон измерения	1…10 mm
Температурный дрейф, макс. (% от Sr)	20 %
Условное расстояние переключения sn	10 mm

Remarks

Необходимые комплектующие, усилитель датчика BAE SA-…

Дополнительная информация по MTTF или B10d содержится в сертификате MTTF / B10d

Указанное значение MTTF / B10d не гарантирует каких-либо свойств и/или срока службы; речь идет только об экспериментальных данных, не имеющих обязательного характера. Эти данные не продлевают срок давности по гарантийным претензиям и не влияют на него каким-либо иным образом.