Емкостные датчики

BCS D50OO06-PSCFSC-EV02

Код заказа: BCS00CK

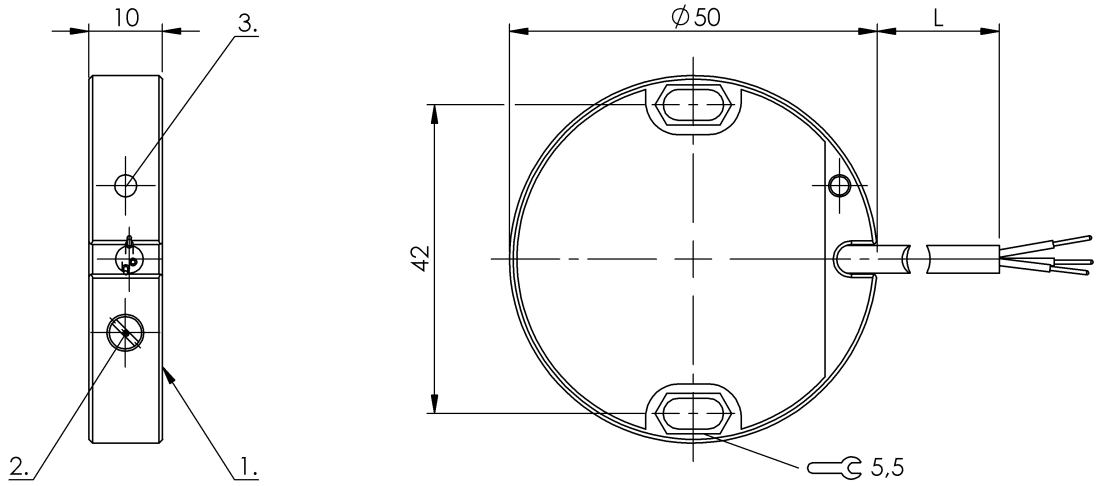

1) Активная поверхность 2) Потенциометр 3) Функциональный СИД

IND. CONT. EQ. 81U2 for use in the secondary of a class 2 source of supply

Display/Operation

Индикация функций	да

Electrical connection

Длина кабеля	2 m
Защита от короткого замыкания	да
Количество проводников	3
С защитой от неправильного подключения	да
Сечение проводника	0.25 mm²
Тип разъема	Кабель, 2.00 m, PVC

Electrical data

Защита от переполюсовки	да
Категория применения	DC-13
Остаточная волнистость, макс. (% от Ue)	10 %
Падение напряжения статич., макс.	1.8 V
Рабочее напряжение Ub	10…35 VDC
Расчетное напряжение изоляции Ui	75 V DC
Расчетный рабочий ток Ie	300 mA
Частота переключения	2 Hz

Environmental conditions

Степень защиты IEC 60529	IP67
Температура окружающей среды	-10…60 °C

Functional safety

MTTF (40°C)	265 a

General data

Базовый стандарт	IEC 60947-5-2
Разрешение на эксплуатацию/ конформность	cULus CE
Серия	Датчик уровня наполнения
Чувствительность	регулируется в зависимости от среды

Material

Активная поверхность, материал	POM
Материал корпуса	POM
Материал крышки	POM
Материал крышки	POM
Материал оболочки	PVC

Mechanical data

Размеры	Ø 50 x 10 mm
Типоразмер	D50,0
Установка	заподлицо к внешней стенке резервуара

Output/Interface

Переключающий выход	PNP Замыкающий контакт (NO)

Remarks

Указания для стандартных областей применения в водянистых средах:

Датчики Smart Level юстируются на заводе под стандартные области

применения. С этой настройкой датчики Smart Level подходят для определения водянистых сред без дополнительной юстировки через стеклянные и пластмассовые стенки. Заводская регулировка может автоматически стеклянные и пластмассовые стенки (от 0,5 до 6 мм) и компенсирует налипание пены, влаги и грязи в широких пределах внутри и снаружи резервуара. Особые области применения:

Датчики Smart Level можно использовать также в водянистых средах в прежде не разрешимых и критичных областях, как, например, в случае со стеклянными и пластмассовыми стенками толщиной более 6 мм. Для этого пользователь может изменить заводскую регулировку.

Дополнительная информация по MTTF или B10d содержится в сертификате MTTF / B10d

Указанное значение MTTF / B10d не гарантирует каких-либо свойств и/или срока службы; речь идет только об экспериментальных данных, не имеющих обязательного характера. Эти данные не продлевают срок давности по гарантийным претензиям и не влияют на него каким-либо иным образом.
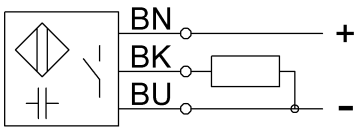
Wiring Diagram