Емкостные датчики

BCS D50TT06-NOCFSC-ET02

Код заказа: BCS00UZ

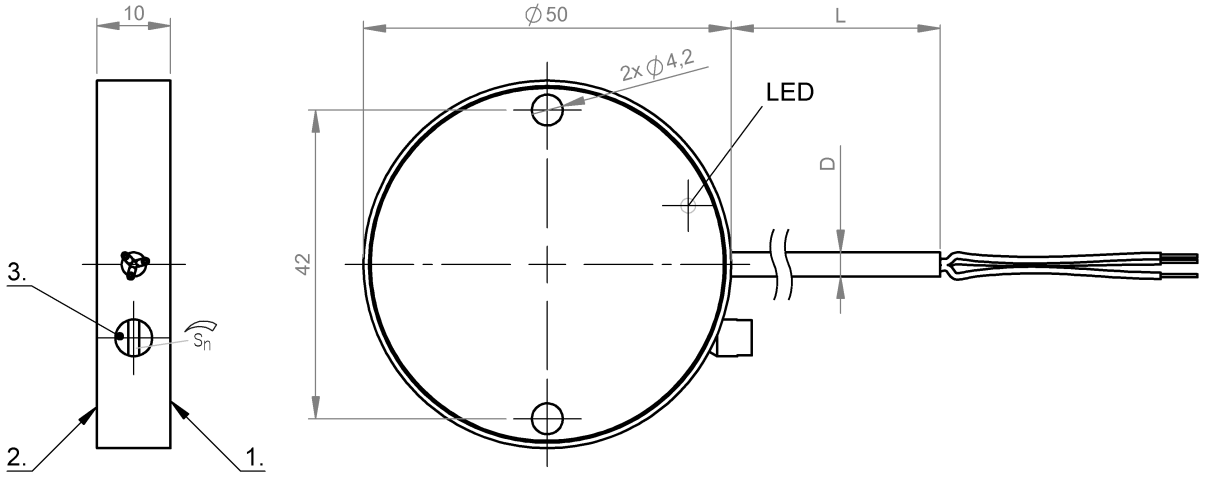

1) Активная поверхность 2) Корпус 3) Потенциометр 4) Функциональный СИД

IND. CONT. EQ. 81U2 for use in the secondary of a class 2 source of supply

Display/Operation

Индикация рабочего напряжения	нет
Индикация функций	да

Electrical connection

Длина кабеля	2 m
Защита от короткого замыкания	да
Количество проводников	3
С защитой от неправильного подключения	да
Сечение проводника	0.20 mm²
Тип разъема	Кабель, 2.00 m, PTFE

Electrical data

Защита от переполюсовки	да
Категория применения	DC-13
Падение напряжения статич., макс.	1.8 V
Рабочее напряжение Ub	10…35 VDC
Расчетное напряжение изоляции Ui	75 V DC
Расчетный рабочий ток Ie	300 mA
Частота переключения	2 Hz

Environmental conditions

Степень защиты IEC 60529	IP67
Температура окружающей среды	-10…60 °C

General data

Базовый стандарт	IEC 60947-5-2
Разрешение на эксплуатацию/ конформность	CE cULus
Серия	Датчик уровня наполнения
Чувствительность	регулируется в зависимости от среды

Material

Активная поверхность, материал	PTFE
Материал корпуса	PTFE
Материал крышки	PTFE
Материал крышки	PTFE
Материал оболочки	PTFE

Mechanical data

Размеры	Ø 50 x 10 mm
Типоразмер	D50,0
Установка	заподлицо к внешней стенке резервуара

Output/Interface

Переключающий выход	NPN Размыкающий контакт (NC)

Remarks

Указания для стандартных областей применения в водянистых средах:

Датчики Smart Level юстируются на заводе под стандартные области применения. С этой настройкой датчики Smart Level подходят для определения водянистых сред без дополнительной юстировки через стеклянные и пластмассовые стенки. Заводская регулировка может автоматически стеклянные и пластмассовые стенки (от 0,5 до 6 мм) и компенсирует налипание пены, влаги и грязи в широких пределах внутри

и снаружи резервуара. Особые области применения:

Датчики Smart Level можно использовать также в водянистых средах в прежде не разрешимых и критичных областях, как, например, в случае со стеклянными и пластмассовыми стенками толщиной более 6 мм. Для этого пользователь может изменить заводскую регулировку.
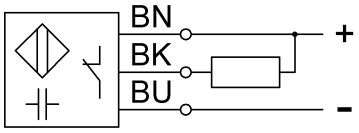
Wiring Diagram