Кулачковые выключатели

BES 516-340-H2-Y

Код заказа: BES01ET

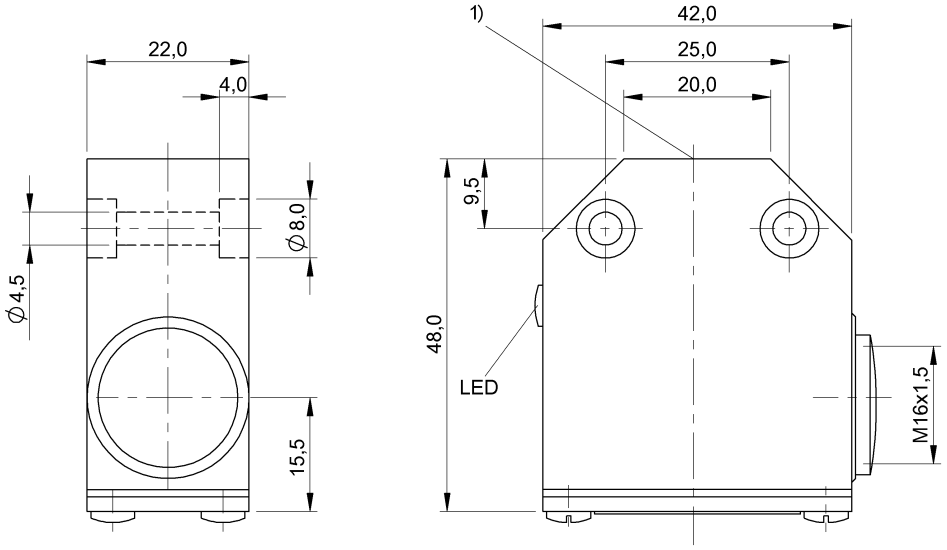

1) Активная поверхность

Display/Operation

Индикация рабочего напряжения	нет
Индикация функций	да

Electrical connection

Защита от короткого замыкания	да
С защитой от неправильного подключения	да
Тип разъема	1. Точка переключения: Винтовой зажим

Electrical data

Выходное сопротивление Ra	2,0 кОм + D + СИД
Гистерезис H, макс. (% от Sr)	15.0 %
Ёмкость нагрузки, макс., при Ue	1 µF
Задержка готовности Tv, макс.	10 ms
Защита от переполюсовки	да
Категория применения	DC-13
Класс защиты	II
Остаточная волнистость, макс. (% от Ue)	15 %
Остаточный ток Ir, макс.	80 µA
Падение напряжения статич., макс.	3.5 V
Расчетное напряжение изоляции Ui	250 V AC
Расчетное рабочее напряжение Ue=	24 V
Расчетный рабочий ток Ie	130 mA
Расчетный ток короткого замыкания	100 A
Стабильность повторяемости, макс. (% от Sr)	5.0 %
Степень загрязнения	3
Ток холостого хода Io, макс., без затухания	25 mA

Environmental conditions

Степень защиты IEC 60529	IP67
Температура окружающей среды	-25…70 °C

General data

Базовый стандарт	IEC 60947-5-2
Исполнение	Индуктивный
Разрешение на эксплуатацию/ конформность	CE EAC

Material

Активная поверхность, материал	PA 12
Материал корпуса	Алюминий

Материал корпуса, защита поверхности	анодир.

Mechanical data

Момент затяжки	3…4 Нм (M16x1,5)
Момент затяжки зажимного винта	0.4 Nm
Размеры	42 x 22 x 48 mm
Сечение в месте соединения	2.5 mm²
Установка	заподлицо

Output/Interface

Переключающий выход	NPN Размыкающий контакт (NC)
Резьбовое соединение кабеля, размер резьбы	M16x1,5

Range/Distance

Дальность действия	5 mm
Надежная дальность срабатывания Sa	1. Точка переключения: 4 mm
Расчетный промежуток срабатывания Sn	1. Точка переключения: 5 mm
Реальная дальность переключения Sr	5 mm
Температурный дрейф, макс. (% от Sr)	10 %

Remarks

После устранения перегрузки датчик снова готов к работе.
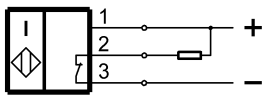
Wiring Diagram