Индуктивные датчики

BES 516-326-E3-N-03

Код заказа: BES02LJ

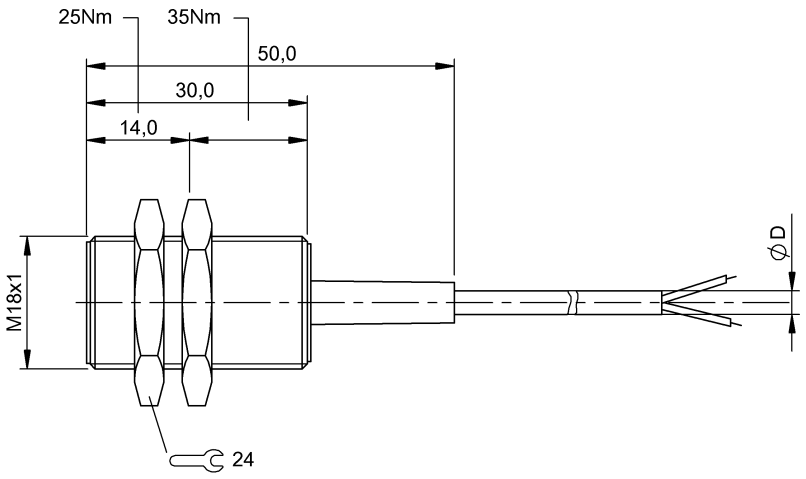

Display/Operation

Индикация рабочего напряжения	нет
Индикация функций	нет

Electrical connection

Диаметр кабеля D	3.20 mm
Длина кабеля	3 m
Количество проводников	2
Сечение проводника	0.14 mm²
Тип разъема	Кабель, 3.00 m, PVC

Electrical data

Добавочное сопротивление Rv, допустимое	550,..1100 Ом
Задержка готовности Tv, макс.	10 ms
Защита от переполюсовки	до 9 В
Потребление тока мин., без затухания	4 mA
Потребление тока, макс., с затуханием	1 mA
Рабочее напряжение Ub	7.7…9 VDC
Расчетное добавочное сопротивление Rv	1000 Ohm
Расчетное напряжение изоляции Ui	75 V DC
Расчетное рабочее напряжение Ue=	8.2 V
Стабильность повторяемости, макс. (% от Sr)	5.0 %
Степень загрязнения	3
Частота переключения	500 Hz

Environmental conditions

Степень защиты IEC 60529	IP67
Температура окружающей среды	-25…70 °C

Functional safety

MTTF (40°C)	9720 a

General data

Базовый стандарт	IEC 60947-5-6
Разрешение на эксплуатацию/ конформность	EAC CE

Material

Активная поверхность, материал	PBT
Защита поверхности	никелир.
Материал корпуса	Латунь
Материал оболочки	PVC

Mechanical data

Момент затяжки	25 Нм
Размеры	Ø 18 x 30 mm
Типоразмер	M18x1
Установка	заподлицо

Range/Distance

Надежная дальность срабатывания Sa	4 mm
Реальная дальность переключения Sr	5 mm
Температурный дрейф, макс. (% от Sr)	10 %
Условное расстояние переключения sn	5 mm

Remarks

Эксплуатация только с подходящим допущенным усилителем переключения.
Реальная дальность срабатывания измерена при 1,55 мА.

Дополнительная информация по MTTF или B10d содержится в сертификате MTTF / B10d

Указанное значение MTTF / B10d не гарантирует каких-либо свойств и/или срока службы; речь идет только об экспериментальных данных, не имеющих обязательного характера. Эти данные не продлевают срок давности по гарантийным претензиям и не влияют на него каким-либо иным образом.
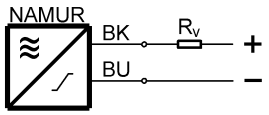
Wiring Diagram