Индуктивные датчики

BES M18EE1-PSY50B-S04G-L01

Код заказа: BES0441

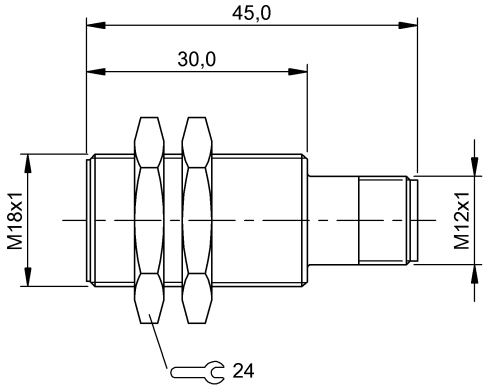

Display/Operation

Индикация рабочего напряжения	нет
Индикация функций	нет

Electrical connection

Защита от короткого замыкания	да
Разъем	M12x1-Прочие, 4--конт., A-с кодированием
С защитой от неправильного подключения	да

Electrical data

Выходное сопротивление Ra	2.2 кОм + D
Гистерезис H, макс. (% от Sr)	15.0 %
Ёмкость нагрузки, макс., при Ue	1 µF
Задержка готовности Tv, макс.	15 ms
Защита от переполюсовки	да
Категория применения	DC-13
Остаточная волнистость, макс. (% от Ue)	15 %
Остаточный ток Ir, макс.	80 µA
Падение напряжения статич., макс.	3.5 V
Рабочее напряжение Ub	10…30 VDC
Расчетное напряжение изоляции Ui	75 V DC
Расчетное рабочее напряжение Ue=	24 V
Расчетный рабочий ток Ie	130 mA
Расчетный ток короткого замыкания	100 A
Стабильность повторяемости, макс. (% от Sr)	5.0 %
Степень загрязнения	3
Ток холостого хода Io, макс., без затухания	12 mA
Частота переключения	500 Hz

Environmental conditions

Степень защиты IEC 60529	IP68 согласно BWN Pr 27
Степень защиты согласно DIN 40050	IP69K
Стойкость к различным средам	6% раствор H2O2 15% раствор H2O2 3% раствор H2O2
Температура окружающей среды	-40…105 °C

General data

Базовый стандарт	IEC 60947-5-2
Марка	Proxinox®
Разрешение на эксплуатацию/ конформность	CE cULus Соответствует FDA Ecolab EAC

Material

Активная поверхность, материал	PEEK
Материал корпуса	1.4571

Mechanical data

Момент затяжки	30 Нм
Размеры	Ø 18 x 45 mm
Типоразмер	M18x1
Установка	заподлицо

Output/Interface

Переключающий выход	PNP Замыкающий контакт (NO)

Индуктивные датчики

BES M18EE1-PSY50B-S04G-L01

Код заказа: BES0441

Range/Distance

Надежная дальность срабатывания Sa	4 mm
Реальная дальность переключения Sr	5 mm
Температурный дрейф, макс. (% от Sr)	10 %
Условное расстояние переключения sn	5 mm

Remarks

*Снижение тока макс. 30 мин при: Ta ≥ 70 °C… ≤ 105 °C: Ie= 130 - 2,86x(Ta-70).
После устранения перегрузки датчик снова готов к работе.

Connector view

Wiring Diagram

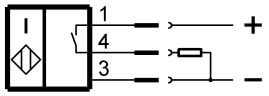
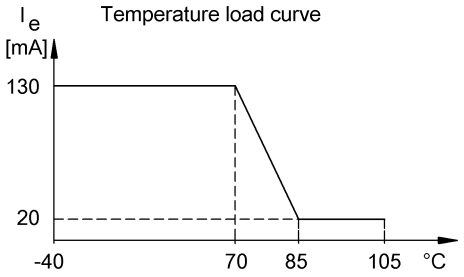
Diagram