Индуктивные элементы связи

BIC 2I1-P2A05-M12MF-BPX0-003-M44A

Код заказа: BIC0078

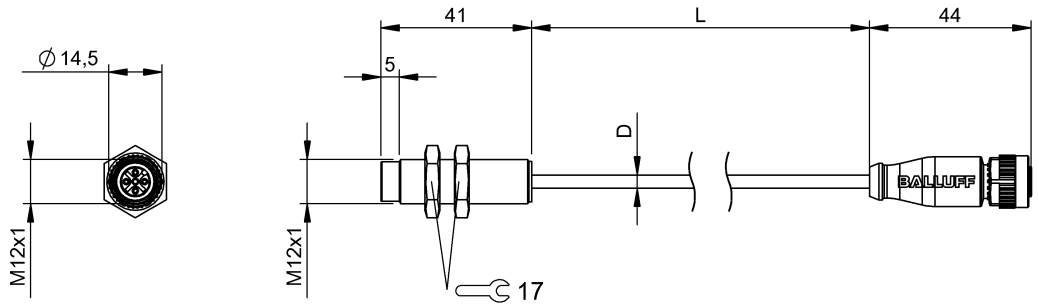

Display/Operation

Индикация функций	нет

Electrical connection

Диаметр кабеля D	3.50 mm
Длина кабеля	0.3 m
Защита от короткого замыкания	да
Радиус изгиба мин., гибкая прокладка	10 x D
Радиус изгиба мин., фиксированная прокладка	5 x D
Разъем	M12x1, 5--конт.
Тип разъема	Штекерный разъем, 0.30 m, PUR

Electrical data

Передаваемая мощность	1.2 W
Токовая нагрузка на каждом выходе макс.	50 mA
Форма сигнала	2 цифровых входа
Частота переключения	60 Hz

Environmental conditions

Помехоустойчивость	EN 61000-4-2/3/4/5/6
Степень защиты IEC 60529	IP67
Температура окружающей среды	-10…50 °C

General data

Компонент	Удалённый
Разрешение на эксплуатацию / конформность	CE
Функция	Uni стандарт

Material

Материал корпуса	Латунь
Материал корпуса, защита поверхности	с покрытием
Материал оболочки	PUR

Mechanical data

Момент затяжки кабельного соединителя	0,6 Нм
Смещение	±1 mm
Типоразмер	M12x1
Установка	незаподлицо

Output/Interface

Цифровые входы	PNP

Range/Distance

Дальность действия	0…2.5 mm
Расстояние передачи	0…2.5 mm

Remarks

Степень защиты по IEC 60529, только в свинченном состоянии с ответной частью

Connector view

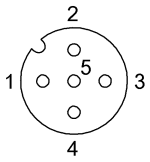

Конт. 1: +24 В Конт. 2: вход 1 Конт. 3: земля Конт. 4: вход 2