Защитные выключатели

BID F101-2M1E3R-M02AZ0-S115

Код заказа: BID0001

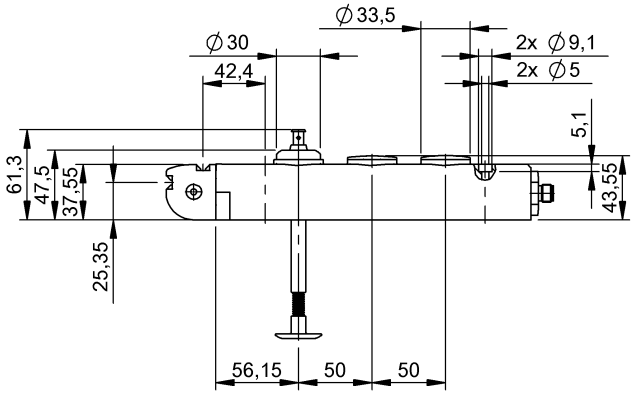

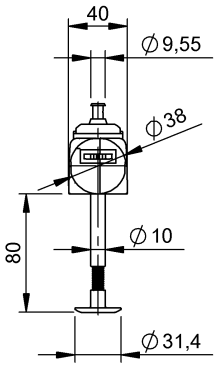

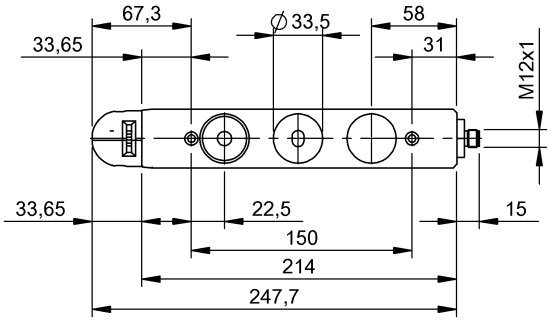

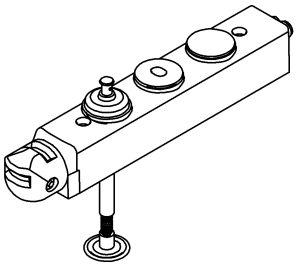

Electrical connection

Защита от короткого замыкания	0,2 быстр.
Разъем	M12x1-Прочие, 8--конт.

Electrical data

Длительность включения электромагнита	100 %
Категория применения	AC-15 DC-13
Класс защиты	III
Контакты электромагнита (количество, тип)	2 контакта принудительного размыкания
Напряжение переключения	мин. 5 В= (при 10 мА)
Номинальное импульсное напряжение Uimp	500 V
Потребляемая мощность электромагнита	10 W
Принцип переключения	Схема с мгновенным переключением
Рабочее напряжение магнита Us	24 V (+10%/-15%) DC
Рабочее напряжение светодиода	24 V (+10%/-15%)
Расчетное напряжение изоляции Ui	24 V DC
Расчетное рабочее напряжение Ue ~	24 V
Расчетное рабочее напряжение Ue=	24 V
Расчетный длительный ток	4.0 A
Расчетный рабочий ток Ie	0.5 A
Расчетный рабочий ток Ie ~	1 A
Ток переключения	5 mA

Environmental conditions

Степень защиты IEC 60529	IP65
Температура окружающей среды	0…40 °C
Температура хранения	0…60 °C

Functional safety

B10d (EN ISO 13849-1)	5 млн. переключений
Вспомогательная разблокировка	нет
Разблокировка для эвакуации	да
Уровень кодирования (EN ISO 14119)	низкий

General data

Дополнительные свойства	Светодиодный функциональный индикатор, красный/зеленый
Замыкание, вид/принцип	Рабочий ток
Исполнение	Зажимное устройство
Комплект поставки	1 шт.
Компонент	Конструкция 2
Принцип действия	механич. - сила, контакт

Защитные выключатели

BID F101-2M1E3R-M02AZ0-S115

Код заказа: BID0001

Разрешение на эксплуатацию/ конформность	TÜV NRTL TÜV CE RoHS
Серия	BID F10…

Material

Материал контактов	Серебро
Материал корпуса	Алюминий

Mechanical data

Активирующая головка, регулир.	с шагом 90°
Вес	0.96 kg
Выбег исполнительного элемента, макс.	3 mm
Глубина погружения, мин., исполнительный элемент	24 mm
Длина, допуск	+80 мм
Допуски при введении	± 3 mm
Исполнительный элемент, усилие вытягивания	10 N
Крепежные отверстия, количество	2
Крепление	Винт M5
Момент затяжки	2,5 Нм

Направление приближения	сбоку + сверху
Размеры	40 x 247.7 x 61.3 mm
Скорость трогания с места	20 m/min
Срок службы, механич.	1 млн. переключений
Усилие замыкания F1, макс.	3250 N
Усилие замыкания FZH	2500 N
Усилие переключения	5 N
Установка	произвольно

Remarks

Исполнительный элемент заказывается отдельно.

Указания по монтажу	Защитный выключатель не должен использоваться как упор!

Указанное значение MTTF / B10d не гарантирует каких-либо свойств и/или срока службы; речь идет только об экспериментальных данных, не имеющих обязательного характера. Эти данные не продлевают срок давности по гарантийным претензиям и не влияют на него каким-либо иным образом.

Следует особо отметить, что указанные здесь продукты не являются элементами обеспечения безопасности в смысле Директивы 2006/42/EC ст. 2c. Тем не менее, двухканальная схема использования продукции позволяет реализовать структуры, соответствующие стандарту EN 13849-1, с высоким уровнем производительности.

Connector view

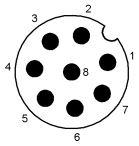

Конт. 1: 11 (контроль магнита) Конт. 2: 31 (контроль двери) Конт. 3: 22 (контроль магнита) Конт. 4: 12 (контроль магнита) Конт. 5: 34 (контроль двери) Конт. 6: 21 (контроль магнита) Конт. 7: A2 Конт. 8: A1

Wiring Diagram