Низкие частоты (70/455 кГц)

BIS C-108-11/L

Код заказа: BIS000H

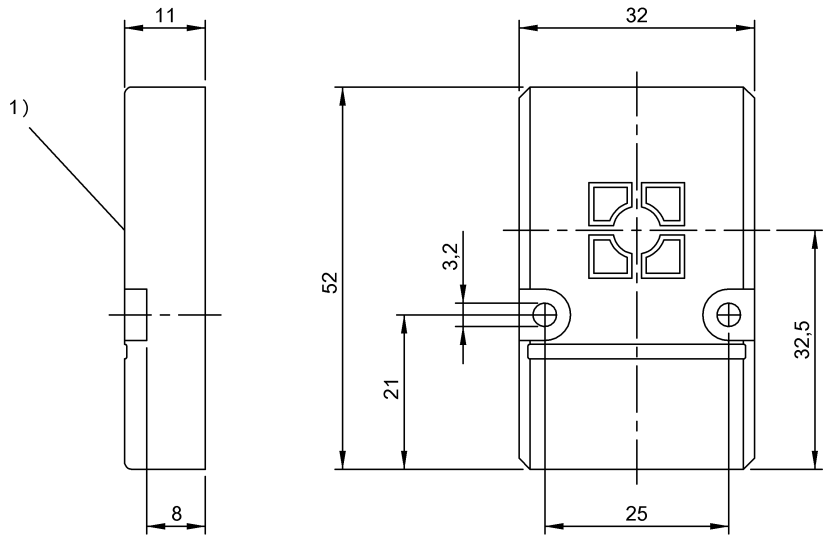

1) Активная поверхность

PROCESS CONTROL EQUIPMENT 3TLJ

Electrical data

Время программирования	для 1x8 бит: 0,45 с для 64x8 бит: 1,1 с
Время считывания	для 64x8 бит: 0,33 с
Объем памяти	2047 Byte
Структура памяти	64 × 8 бит
Циклы считывания	неограниченно
Число циклов программирования	до 70 °C: 500,000 до 30 °C: 1,000,000

Environmental conditions

EN 60068-2-27 Удар	да
EN 60068-2-6 Вибрация	да
Длительная ударная нагрузка	да
Степень защиты IEC 60529	IP68
Температура окружающей среды	-30…70 °C
Температура хранения	-30…85 °C

Functional safety

EN 60068-2-32 Свободное падение	да

General data

EN 55011	Разм.1,конт.A
Разрешение на эксплуатацию / конформность	CE UL-FILE E227256, том X1, BIS
Форма антенны	круглая

Material

Материал корпуса	PBT

Mechanical data

Размеры	32 x 11 x 52 mm
Снаряженная масса	28.00 g
Установка	заподлицо (in steel)

Remarks

Только в сочетании с преобразователем BIS C-901 / BIS C-6xx и подходящей для него головкой записи/считывания/
Значения, если не указано иное, приведены для нормальных условий.
Условия использования см. в документации к соответствующей головке записи/считывания.
Указание времени, включая контроль данных.
IP68 проверка по BWN Pr 36
На последней странице можно использовать только 63x8 бит.