Низкие частоты (70/455 кГц)

BIS C-6002-019-650-03-KL2

Код заказа: BIS0099

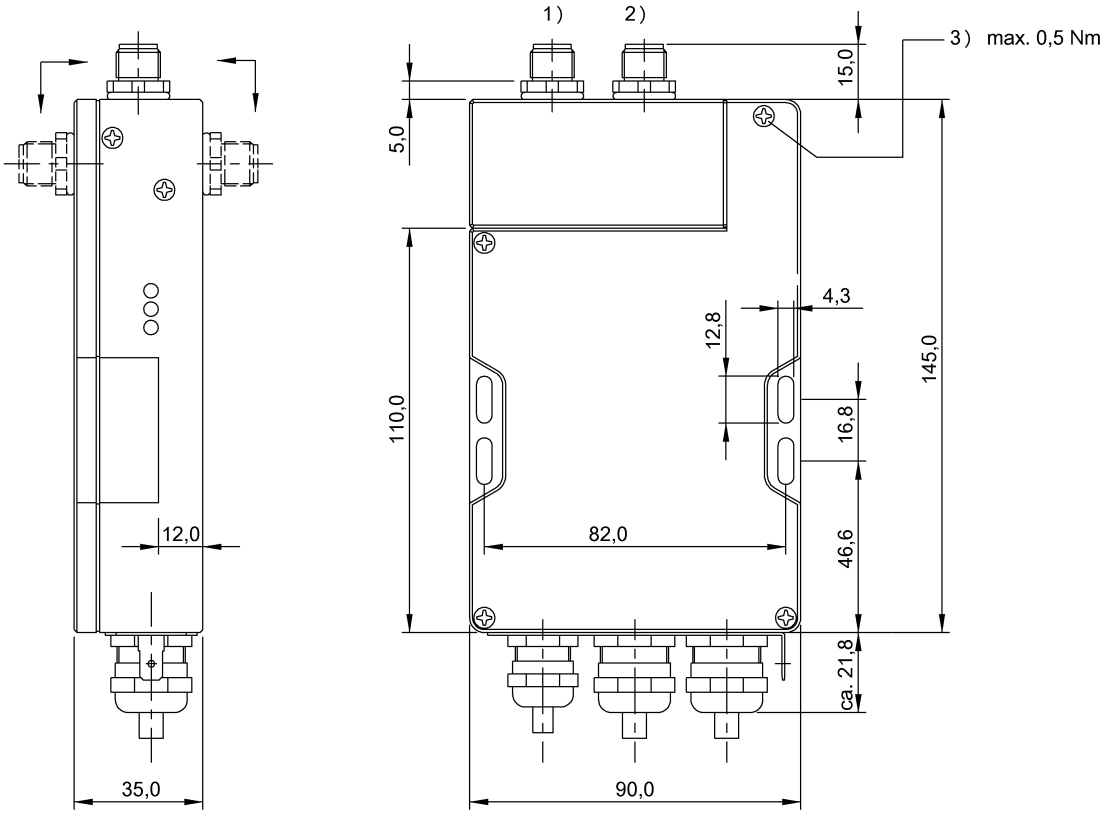

1) Головка 1 2) Головка 2 3) Момент затяжки

PROCESS CONTROL EQUIPMENT 3TLJ

Display/Operation

Готовность / шина активна	СД красный/СД зеленый
Кодовый тэг 1 имеется/работает	СД зеленый/СД желтый
Кодовый тэг 2 имеется/работает	СД зеленый/СД желтый

Electrical connection

Гнезда разъема	Головка 1: Прочие, 4--конт. Головка 2: Прочие, 4--конт.
Разъем (COM 1)	(Profibus/RS232/подача питания/вход/выход): Клеммная колодка, 19--конт., Размеры проводов: 0,14 - 1 мм² с наконечниками жил 0,25 - 0,34 мм²
Разъем 01, тип разъема, дополнение	для всех C-3… с гнездом, 4-конт., переставл. на ±90°

Electrical data

Время задержки, типов.	5 ms
Входной ток, макс. при 24 В	11 mA
Выходное сопротивление Ra	10,0 кОм на -VS
Остаточная волнистость, макс.	10 %
Потребление тока, макс. (при 24 В=)	400 mA
Рабочее напряжение Ub	19.2…28.8 VDC
Рабочее напряжение, выход Vs	19,2–28,8 В=
Управляющее напряжение вкл.	4…40 В
Управляющее напряжение выкл.	1,5 – -40 В
Управляющий вход	1 (оптрон отсоединен)
Управляющий выход	2 (оптрон отсоединен) PNP

Environmental conditions

EN 60068-2-27 Удар	да
EN 60068-2-6 Вибрация	да
Длительная ударная нагрузка	да
Степень защиты IEC 60529	IP65 с головкой S/L
Температура окружающей среды	0…60 °C

Functional safety

EN 60068-2-32 Свободное падение	да
MTTF (40°C)	68 a

General data

EN 55011	Разм.1,конт.A

Низкие частоты (70/455 кГц)

BIS C-6002-019-650-03-KL2

Код заказа: BIS0099

Разрешение на эксплуатацию / конформность	CE UL-FILE E227256, том X1, BIS

Material

Материал корпуса	ABS

Mechanical data

Размеры	90 x 35 x 145 mm
Снаряженная масса	500.00 g

Output/Interface

Интерфейс	Profibus DP Slave с гальванической развязкой
Резьбовое соединение кабеля	1 x Ø 4 - 8 mm 2 x Ø 5 - 10 mm

Remarks

При монтаже соблюдайте действующие в вашей стране технические стандарты и предписания.
Нагрузочный резистор S2: разомкнут = пассивный, замкнут = активный
Значения, если не указано иное, приведены для нормальных условий.

Дополнительная информация по MTTF или B10d содержится в сертификате MTTF / B10d

Указанное значение MTTF / B10d не гарантирует каких-либо свойств и/или срока службы; речь идет только об экспериментальных данных, не имеющих обязательного характера. Эти данные не продлевают срок давности по гарантийным претензиям и не влияют на него каким-либо иным образом.

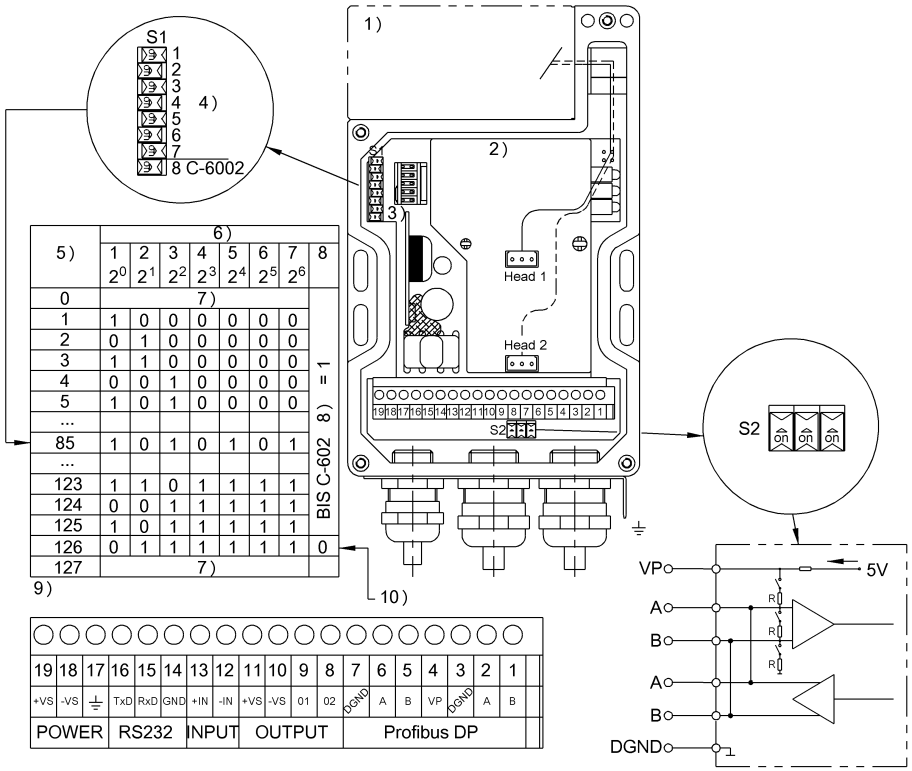

5)	6) 1 2^0	2 2^1	3 2^2	4 2^3	5 2^4	6 2^5	7 2^6	8
0	7)							
1	1	0	0	0	0	0	0	
2	0	1	0	0	0	0	0	
3	1	1	0	0	0	0	0	
4	0	0	1	0	0	0	0	
5	1	0	1	0	0	0	0	
...								
85	1	0	1	0	1	0	1	
...								
123	1	1	0	1	1	1	1	
124	0	0	1	1	1	1	1	
125	1	0	1	1	1	1	1	
126	0	1	1	1	1	1	1	0
127	7)							

1) Разъемы для считывающих головок 2) Вид внутри 3) Модуль конфигурации 4) Пример: адрес 85 5) Адрес станции 6) Панель выключателей 7) недействит. 8) совместимый = 1 9) Выключатель замкнут = 1 10) Заводская настройка