Низкие частоты (125 кГц)

BIS L-400-043-001-02-S115

Код заказа: BIS00CH

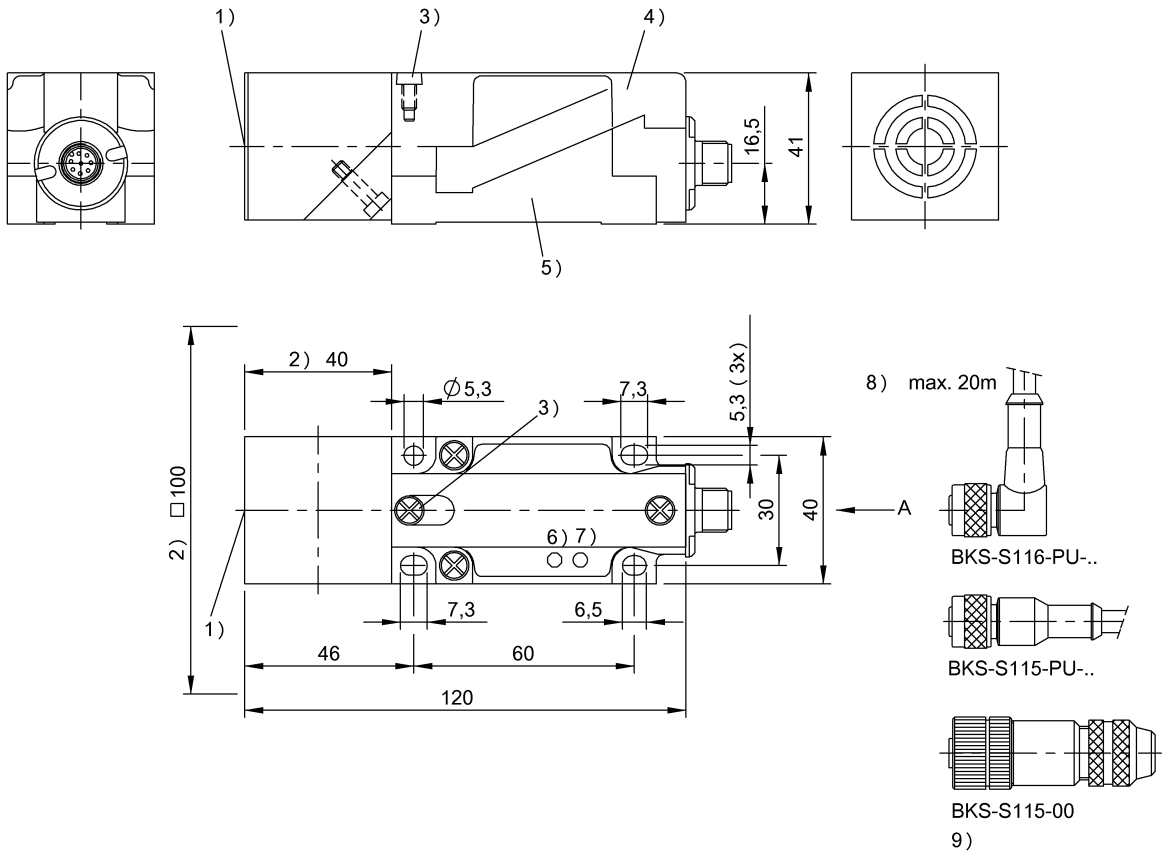

1) Активная поверхность 2) Свободная зона 3) Стопорный винт 4) Модульный блок 5) Монтажный цоколь 6) Питание 7) Присутствует тэг 8) Длина кабеля 9) без кабеля

Display/Operation

Питание (AN)	СД зеленый
Проверка на обрыв провода	СИД зеленый, мигающий
Сбой паритета	СД желтый, мигает
Тэг имеется (TP)	СИД желтый

Electrical connection

Разъем	(RS422/подача питания): M12x1-Прочие, 8--конт.

Electrical data

EN 300330-1	Питание, класс 3
Остаточная волнистость, макс.	включительно
Потребление тока, макс. (при 24 В=)	50 mA
Рабочее напряжение Ub	19.2…26.4 VDC

Environmental conditions

EN 60068-2-27 Удар	да
EN 60068-2-6 Вибрация	да
Длительная ударная нагрузка	да
Степень защиты IEC 60529	IP67
Температура окружающей среды	0…70 °C
Температура хранения	-20…85 °C

Functional safety

EN 60068-2-32 Свободное падение	да

General data

Разрешение на эксплуатацию / конформность	CE UL-FILE E227256, том X1, BIS
Форма антенны	круглая

Material

Материал корпуса	PBT

Mechanical data

Размеры	40 x 41 x 120 mm
Снаряженная масса	170.00 g
Установка	со свободной зоной (in steel)

Низкие частоты (125 кГц)

BIS L-400-043-001-02-S115

Код заказа: BIS00CH

Output/Interface

Интерфейс	RS422 (Easy Loop)

Remarks

Код для заказа гнезда с 5 м кабеля:

BKS-S116-PU-05

При первичном оснащении нужно также заказать гнездо и кабель.
.
Только в сочетании с BIS Z-EL-xxx.
Значения, если не указано иное, приведены для нормальных условий.
Принадлежности заказываются отдельно.
Активная поверхность может бесступенчато поворачиваться (на 270°) и фиксируется стопорным винтом.
* Для цепи питания и интерфейса RS422 рекомендуется гальваническая развязка! Провода передачи данных - витые пары.
При монтаже в металл: соблюдайте свободную зону.

Connector view

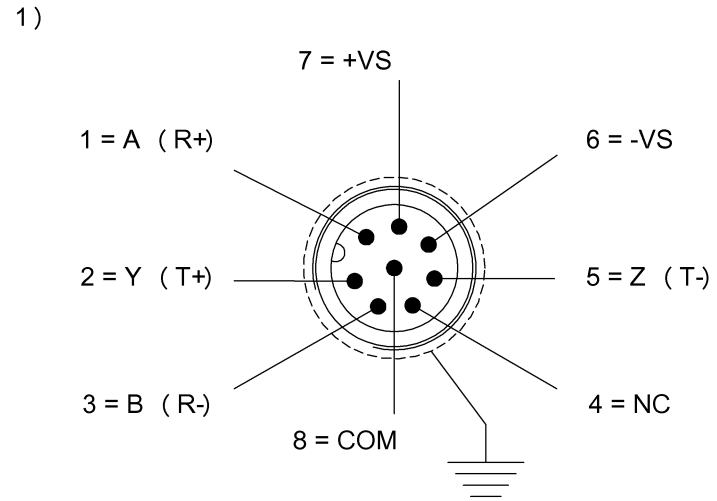

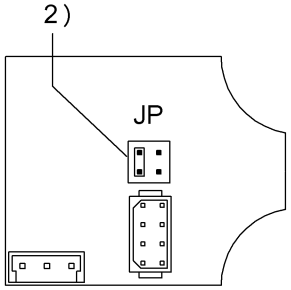

1) Инструкция по подключению 2) Не менять положение JP!

Wiring Diagram

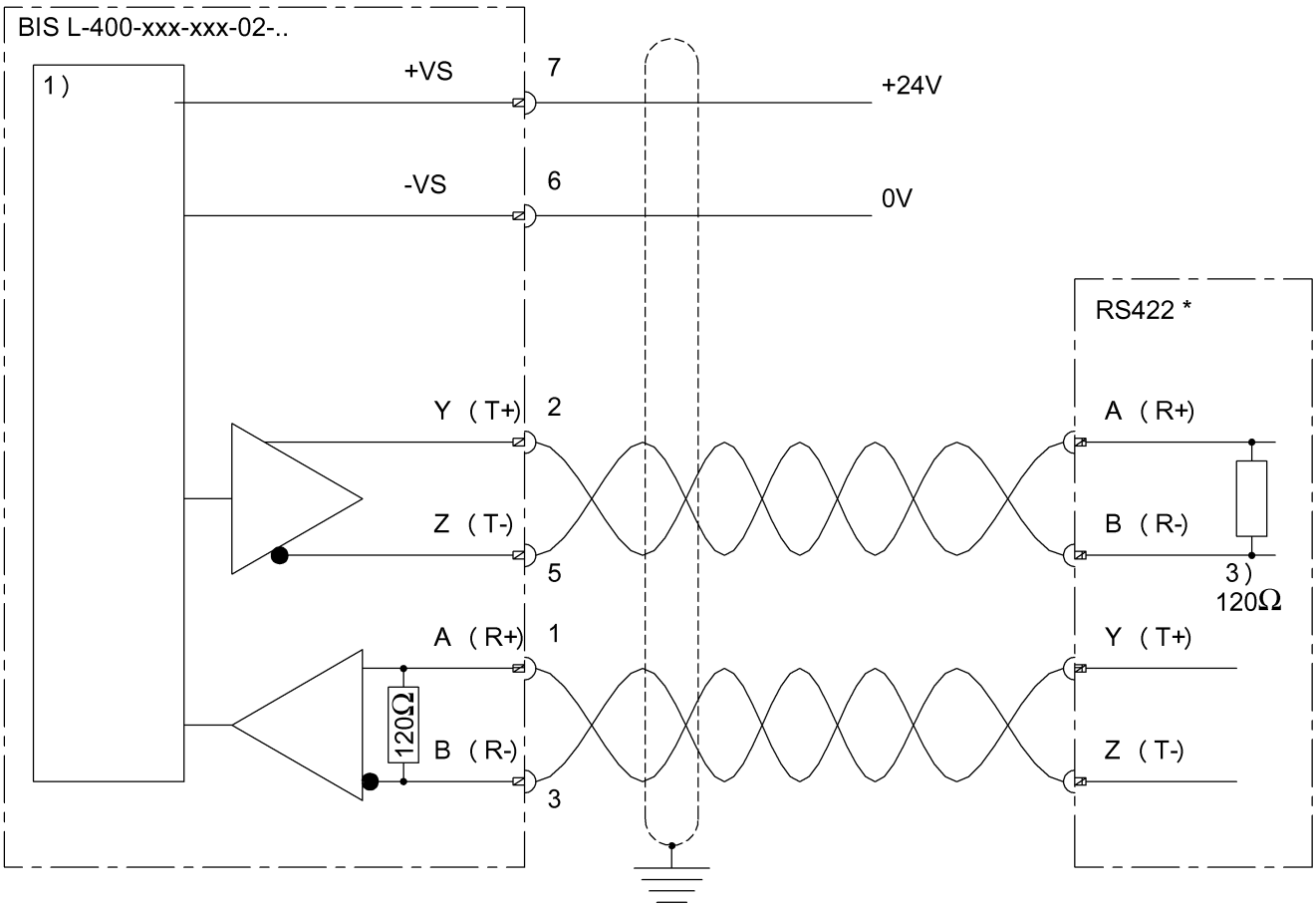

1) Внутренняя схема 3) Нагрузочный резистор

BALLUFF

BIS L-40x-xxx-001-__

Read Only		BIS L-200-03/L BIS L-100-05/L-RO	BIS L-201-03/L BIS L-101-05/L-RO	BIS L-202-03/L BIS L-102-05/L-RO	BIS L-203-03/L BIS L-103-05/L-RO		
passende Datenträger Appropriate data carriers		metallfrei non metal	metallfrei non metal	metallfrei non metal	metallfrei non metal		
Schreibabstand in mm Write distance in mm							
Leseabstand in mm Read distance in mm		0-30	0-40	0-55	0-20		
Versatz in mm	0	±15	±20	±30	±10		
bei Abstand von	3	±15	±20	±30	±10		
	7	±15	±20	±30	±10		
Offset in mm	8	±15	±20	±30	±10		
at distance	10	±15	±20	±30	±10		
	12	±15	±20	±30	±10		
	15	±15	±20	±30	±10		
	18	±15	±20	±30			
	20	±15	±20	±30			
	25	±15	±20	±30			
	30		±20	±30			
	35		±20	±30			
	40			±30			
	45			±30			
	50						
	55						
	60						
	70						