Низкие частоты (125 кГц)

BIS L-400-043-002-02-S115

Код заказа: BIS00CJ

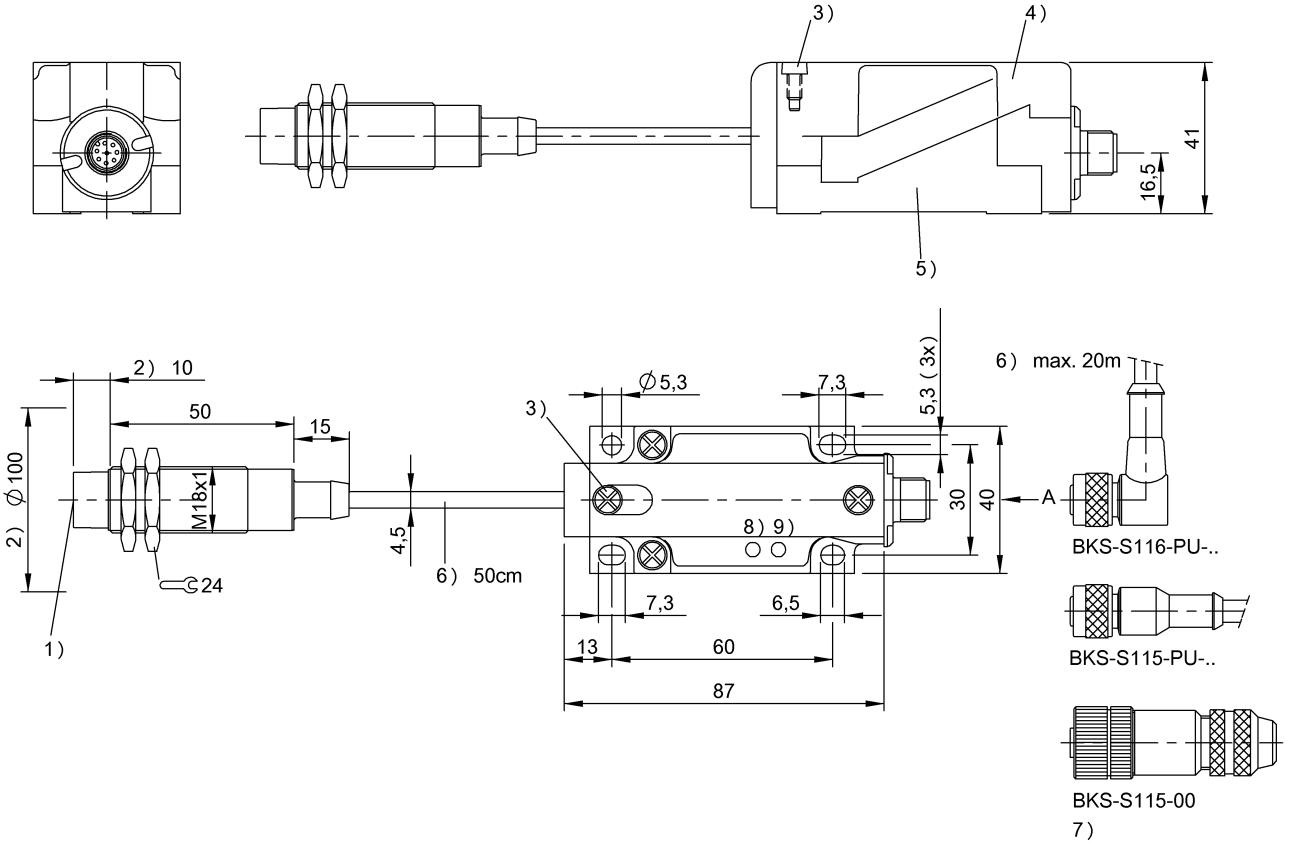

1) Активная поверхность 2) Свободная зона 3) Стопорный винт 4) Модульный блок 5) Монтажный цоколь 6) Длина кабеля 7) без кабеля 8) Питание 9) Присутствует тэг

c UL us LISTED PROCESS CONTROL EQUIPMENT E227256

Display/Operation

Питание (AN)	СД зеленый
Проверка на обрыв провода	СИД зеленый, мигающий
Сбой паритета	СД желтый, мигает
Тэг имеется (TP)	СИД желтый

Electrical connection

Длина кабеля	0.5 m
Разъем	(RS422/подача питания): M12x1-Прочие, 8--конт.
Тип разъема	Штекерный разъем, 0.50 m, PU

Electrical data

EN 300330-1	Питание, класс 3
Остаточная волнистость, макс.	включительно
Потребление тока, макс. (при 24 В=)	50 mA
Рабочее напряжение Ub	19.2…26.4 VDC

Environmental conditions

EN 60068-2-27 Удар	да
EN 60068-2-6 Вибрация	да
Длительная ударная нагрузка	да
Степень защиты IEC 60529	IP67
Температура окружающей среды	0…70 °C
Температура хранения	-20…85 °C

Functional safety

EN 60068-2-32 Свободное падение	да

General data

Разрешение на эксплуатацию / конформность	CE UL-FILE E227256, том X1, BIS
Форма антенны	круглая

Material

Материал корпуса	Латунь, Интерфейс PBT
Материал корпуса, защита поверхности	никелир.
Материал оболочки	PU

Низкие частоты (125 кГц)

BIS L-400-043-002-02-S115

Код заказа: BIS00CJ

Mechanical data

Размеры	Ø 18 x 75 mm
Снаряженная масса	170.00 g
Типоразмер	M18x1
Установка	со свободной зоной (in steel)

Output/Interface

Интерфейс	RS422 (Easy Loop)

Remarks

Код для заказа гнезда с 5 м кабеля:

BKS-S116-PU-05
При первичном оснащении нужно также заказать гнездо и кабель.
.
Для монтажа используйте прилагаемые гайки.
Значения, если не указано иное, приведены для нормальных условий.
Принадлежности заказываются отдельно.
* Для цепи питания и интерфейса RS422 рекомендуется гальваническая развязка! Провода передачи данных - витые пары.
При монтаже в металл: соблюдайте свободную зону.
Только в сочетании с BIS Z-EL-xxx.

Connector view

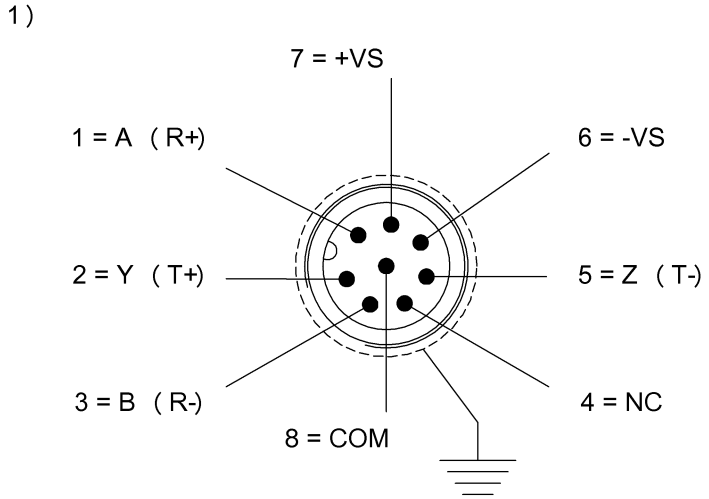

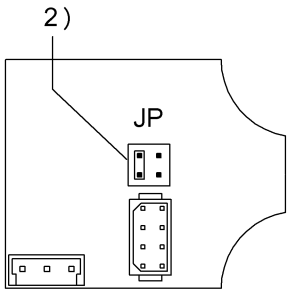

1) Инструкция по подключению 2) Не менять положение JP!

Wiring Diagram

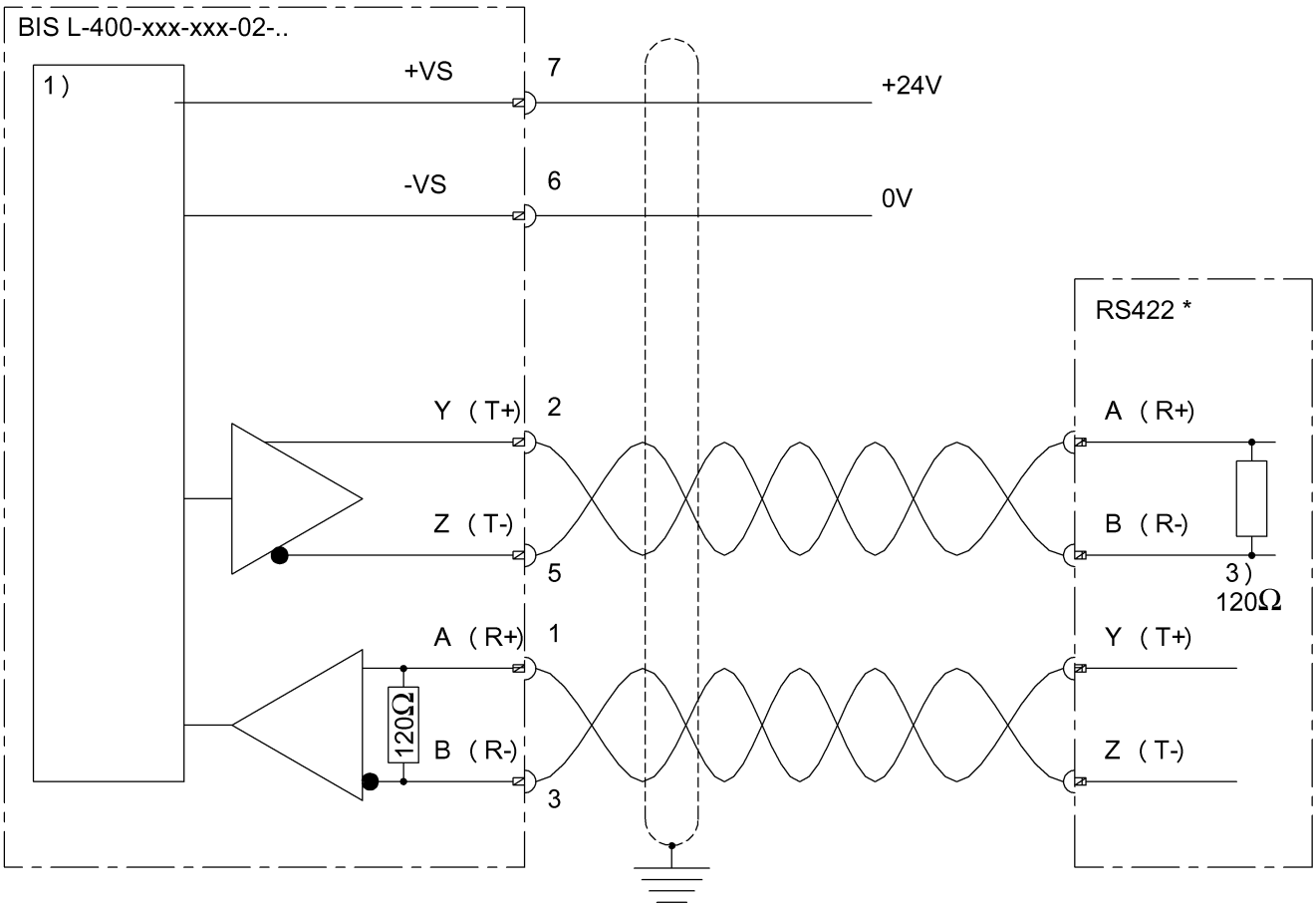

1) Внутренняя схема 3) Нагрузочный резистор

BALLUFF

BIS L-40x-xxx-002-__

Read Only		BIS L-200-03/L BIS L-100-05/L-RO	BIS L-201-03/L BIS L-101-05/L-RO	BIS L-203-03/L BIS L-103-05/L-RO			
passende Datenträger Appropriate data carriers		metallfrei non metal	metallfrei non metal	metallfrei non metal			
Schreibabstand in mm Write distance in mm							
Leseabstand in mm Read distance in mm		0-23	0-27	0-16			
Versatz in mm bei Abstand von	0	±12	±15	±8			
	3	±12	±15	±8			
	7	±12	±15	±8			
Offset in mm at distance	8	±12	±15	±8			
	10	±12	±15	±8			
	12	±12	±15	±4			
	15	±12	±15	±4			
	18		±15				
	20		±15				
	25		±6				
	30						
	35						
	40						
	45						
	50						
	55						
	60						
	70						