Низкие частоты (125 кГц)

BIS L-6000-007-050-00-ST15

Код заказа: BIS00E3

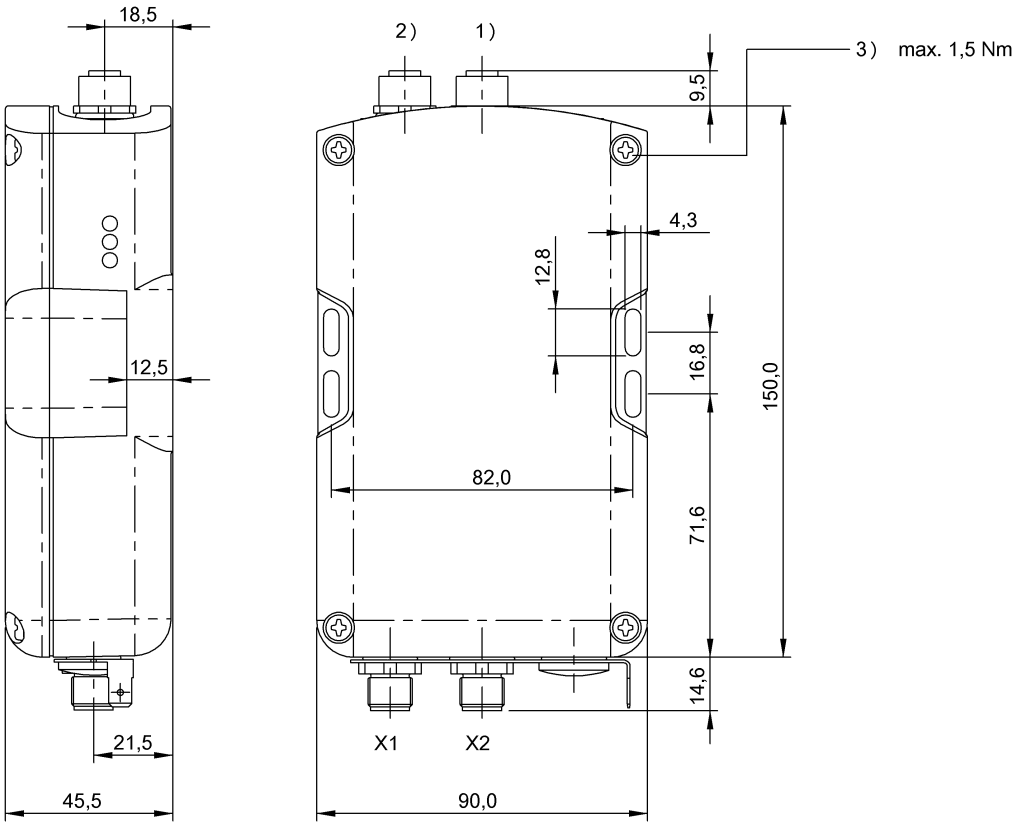

1) Головка 1 2) Головка 2 3) Момент затяжки

PROCESS CONTROL EQUIPMENT 3TLJ

Display/Operation

(BB) Готовность к работе	СД зеленый
Кодовый тэг 1 имеется/работает	СД зеленый/СД желтый
Кодовый тэг 2 имеется/работает	СД зеленый/СД желтый

Electrical connection

Гнезда разъема	Головка 1: Гнездо, 8--конт. Головка 2: Гнездо, 8--конт.
Разъем (COM 1)	X2 (RS232): Прочие, 4--конт.
Разъем (напряжение питания IN)	X1 (напряжение питания/ цифр. вход): Прочие, 5--конт.
Разъем 01, тип разъема, дополнение	для всех L-3… со штекером, 8-конт.

Electrical data

Время задержки, типов.	5 ms
Входной ток, макс. при 24 В	11 mA
Остаточная волнистость, макс.	10 %
Потребление тока, макс. (при 24 В=)	400 mA
Рабочее напряжение Ub	19.2…28.8 VDC
Управляющее напряжение вкл.	4…40 В
Управляющее напряжение выкл.	1,5 – -40 В
Управляющий вход	1 (оптрон отсоединен)

Environmental conditions

EN 60068-2-27 Удар	да
EN 60068-2-6 Вибрация	да
Длительная ударная нагрузка	да
Степень защиты IEC 60529	IP65 со штекерным разъемом
Температура окружающей среды	0…60 °C

Functional safety

EN 60068-2-32 Свободное падение	да

General data

EN 55011	Разм.1,конт.A
Разрешение на эксплуатацию / конформность	CE UL-FILE E227256, том X1, BIS

Material

Материал корпуса	ABS

Низкие частоты (125 кГц)

BIS L-6000-007-050-00-ST15

Код заказа: BIS00E3

Mechanical data

Размеры	90 x 45.5 x 150 mm
Снаряженная масса	345.00 g

Output/Interface

Интерфейс	RS232

Remarks

Принадлежности, не входящие в комплект поставки: интерфейсный кабель BIS C-522-ПВХ-02 для X2 штекерный разъем BKS-S79-00 для X1
При монтаже соблюдайте действующие в вашей стране технические стандарты и предписания.
Значения, если не указано иное, приведены для нормальных условий.

Connector view

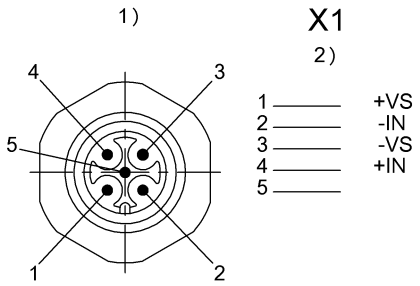

1) Вид в направлении вставки 2) Штекер 5-конт./ функция

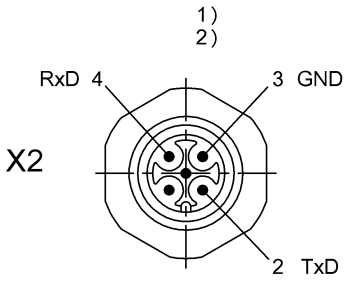

1) Вид в направлении вставки 2) Сервисный интерфейс RS232

Wiring Diagram

19	18	17	16	15	14	13	12	11	10	9	8	7	6	5	4	3	2	1
+VS	-VS	⏚	TxD	RxD	GND	+IN	-IN	NC	NC	NC	NC	NC	NC	NC	NC	NC	NC	NC
POWER			RS232			INPUT												

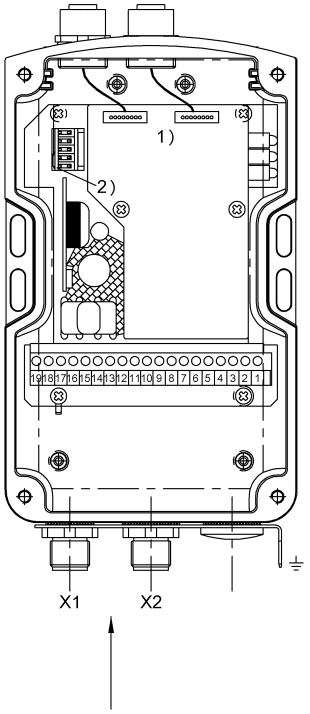

1) Вид внутри 2) Модуль конфигурации