Высокие частоты (13,56 МГц)

BIS M-400-045-002-07-S4

Код заказа: BIS00LJ

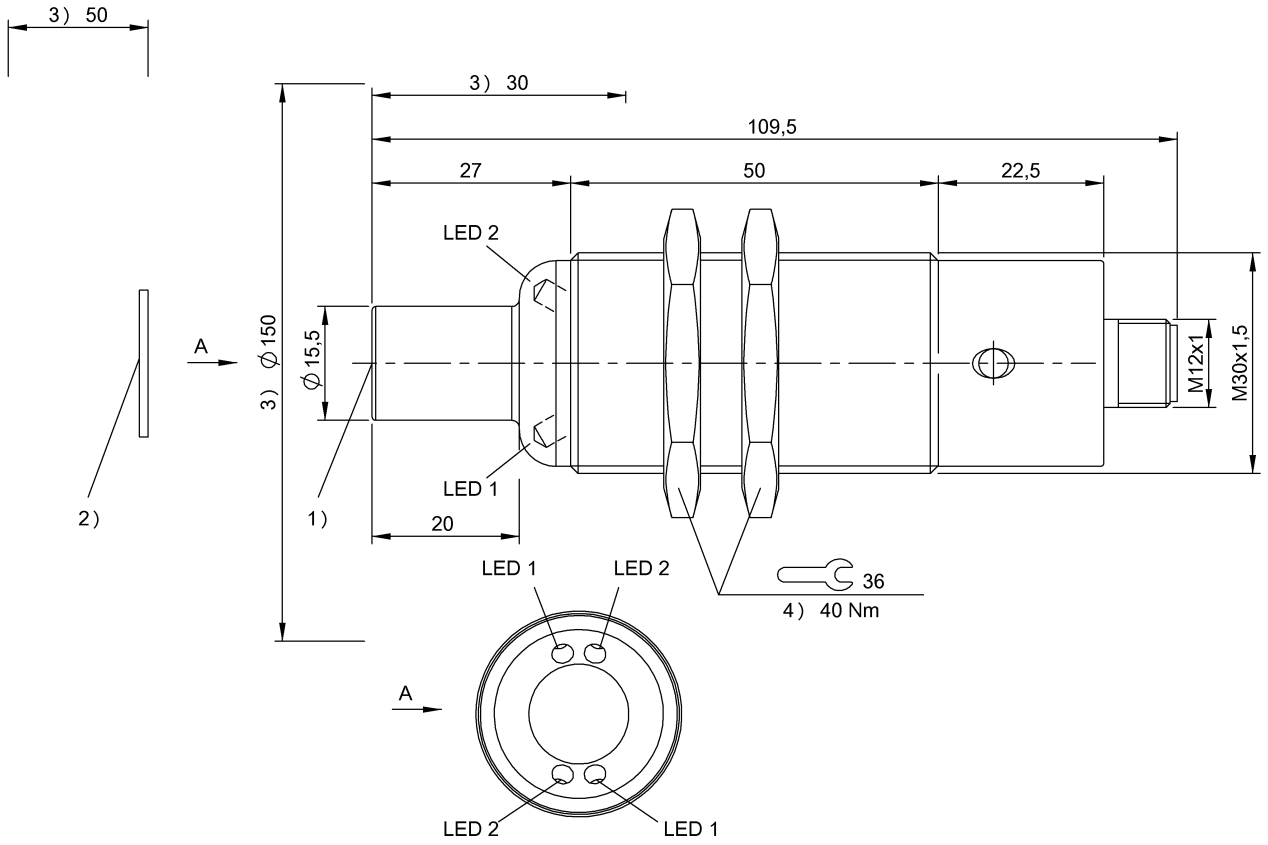

1) Активная поверхность 2) Носитель данных 3) Свободная зона 4) Момент затяжки

PROCESS CONTROL EQUIPMENT 3TLJ

Display/Operation

Индикация функций	Питание (AN) 2x СИД1 зеленый TP (присутствует тэг) 2x СИД2 желтый

Electrical connection

Разъем	M12x1-Прочие, 4--конт., A-с кодированием

Electrical data

EN 300330-1	Питание, класс 5
Остаточная волнистость, макс.	1.3 Vss
Потребление тока, макс. (при 24 В=)	150 mA
Рабочее напряжение Ub	18…30 VDCПоддержка только LPS / класс 2

Environmental conditions

EN 60068-2-27 Удар	да
EN 60068-2-6 Вибрация	да
Длительная ударная нагрузка	да
Степень защиты IEC 60529	IP67
Температура окружающей среды	0…70 °C
Температура хранения	-20…85 °C

Functional safety

EN 60068-2-32 Свободное падение	да
MTTF (40°C)	154 a

General data

EN 55022	Разм.1,конт.A
Разрешение на эксплуатацию / конформность	UL-FILE E227256, том X1, BIS CE
Форма антенны	круглая

Material

Материал корпуса	Латунь, Гайки, латунь, никелир.
Материал корпуса, защита поверхности	никелир.

Mechanical data

Размеры	Ø 30 x 109.5 mm

Снаряженная масса	100.00 g
Типоразмер	M30x1,5
Установка	со свободной зоной (in steel)

Output/Interface

Версия IO-Link	1.1
Интерфейс	IO-Link 1.1

Remarks

При монтаже соблюдайте действующие в вашей стране технические стандарты и предписания.
Для монтажа используйте прилагаемые гайки.
Значения, если не указано иное, приведены для нормальных условий.
При первичном оснащении см. каталог IO-Link.
Принадлежности заказываются отдельно.
При монтаже в металл: соблюдайте свободную зону.

Дополнительная информация по MTTF или B10d содержится в сертификате MTTF / B10d

Указанное значение MTTF / B10d не гарантирует каких-либо свойств и/или срока службы; речь идет только об экспериментальных данных, не имеющих обязательного характера. Эти данные не продлевают срок давности по гарантийным претензиям и не влияют на него каким-либо иным образом.

Connector view

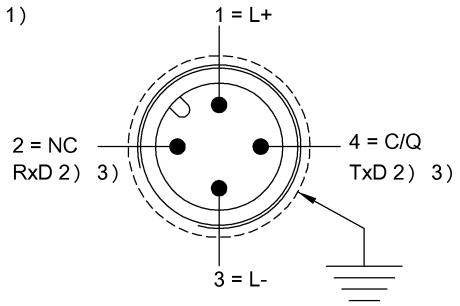

1) Вид в направлении вставки 2) Сервис 3) (только для Balluff Service)

BIS M-400-xxx-002-__

		BIS M-101-01/L			BIS M-102-01/L			BIS M-105-01/A			BIS M-105-02/A			BIS M 122-01/A		
passende Datenträger Appropriate data carriers																
Abstand Datenträger zu Metall in mm (**a**) Data carrier distance to metal in mm		>25	>10	>5	>50	>25	>10	>10	>0		>10	>0		>10	>0	
Freizone Datenträger in mm (**b**) Data carrier clear zone in mm		>60	>50	>50	>60	>50	>50	>60	>0		>60	>0		>60	>0	
Schreibabstand in mm Write distance in mm		0-15	0-12	0-9	0-18	0-18	0-10	0-6	0-5		0-9	0-5		0-5	0-4	
Leseabstand in mm Read distance in mm		0-15	0-12	0-9	0-18	0-18	0-10	0-6	0-5		0-9	0-5		0-5	0-4	
Versatz in mm	0	±9	±6	±4	±16	±12	±4	±5	±4		±6	±4		±4	±3	
bei Abstand von	5	±9	±6	±4	±16	±12	±4	±4	±2		±6	±2		±3		
	9	±8	±4	±2	±12	±10	±2				±2					
Offset in mm	12	±6	±2		±8	±5										
at distance	15	±4			±8	±5										
	16				±7	±3										
	18				±6	±2										
	20															
	22															
	25															
	30															
	32															
	35															
	40															
	43															
	45															
	50															
	52															
	60															
	65															
	70															

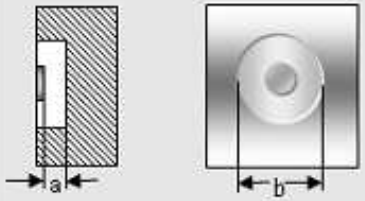

Einbauhinweis Datenträger
Installation note for data carriers

BIS M-400-xxx-002-__

		BIS M-122-02/A			BIS M-108-02/L			BIS M-110-02/L			BIS M-111-02/L			BIS M-112-02/L		
passende Datenträger Appropriate data carriers																
Abstand Datenträger zu Metall in mm (**a**) Data carrier distance to metal in mm		>10	>0		>25	>0		>25	>15	>5	>25	>10	>5	>50	>25	>20
Freizone Datenträger in mm (**b**) Data carrier clear zone in mm		>60	>0		>60	>0		>80	>50	>50	>80	>50	>50	>150	>90	>70
Schreibabstand in mm Write distance in mm		0-6	0-5		0-20	0-12		0-15	0-10	0-6	0-20	0-12	0-5	0-28	0-18	0-10
Leseabstand in mm Read distance in mm		0-6	0-5		0-20	0-12		0-15	0-10	0-6	0-20	0-12	0-5	0-28	0-18	0-10
Versatz in mm	0	±4	±3		±14	±10		±8	±6	±4	±12	±8	±7	±20	±14	±14
bei Abstand von	5	±3	±2		±14	±8		±8	±6	±4	±12	±8	±4	±20	±14	±14
	9				±12	±6		±6	±5		±10	±6		±18	±14	±10
Offset in mm	12				±10	±4		±4			±10	±4		±18	±12	±6
at distance	15				±10			±4			±10			±18	±12	
	16				±7						±7			±16	±10	
	18				±7						±7			±16	±8	
	20				±7						±7			±16		
	22													±12		
	25													±12		
	30															
	32															
	35															
	40															
	43															
	45															
	50															
	52															
	60															
	65															
	70															

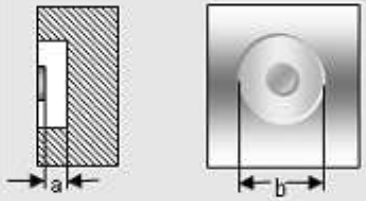

Einbauhinweis Datenträger
Installation note for data carriers

BALLUFF

BIS M-400-xxx-002-__

passende Datenträger Appropriate data carriers	BIS M-132-03/L-HT	BIS M-143-02/A-xx			
Abstand Datenträger zu Metall in mm (a) Data carrier distance to metal in mm	>25	>0			
Freizone Datenträger in mm (b) Data carrier clear zone in mm	>100	>100			
Schreibabstand in mm Write distance in mm	0-24	0-12			
Leseabstand in mm Read distance in mm	0-24	0-12			
Versatz in mm bei Abstand von	0 ±14	±7			
	5 ±14	±7			
	10 ±14	±6			
Offset in mm at distance	12 ±12	±2			
	15 ±12				
	20 ±12				
	24 ±6				
	30				
	35				
	40				
	45				
	50				
	55				
	60				
	65				
	70				
	75				
	80				
	85				
	90				
	95				

Einbauhinweis Datenträger
Installation note for data carriers