Высокие частоты (13,56 МГц)

BIS M-400-072-001-07-S4

Код заказа: BIS0108

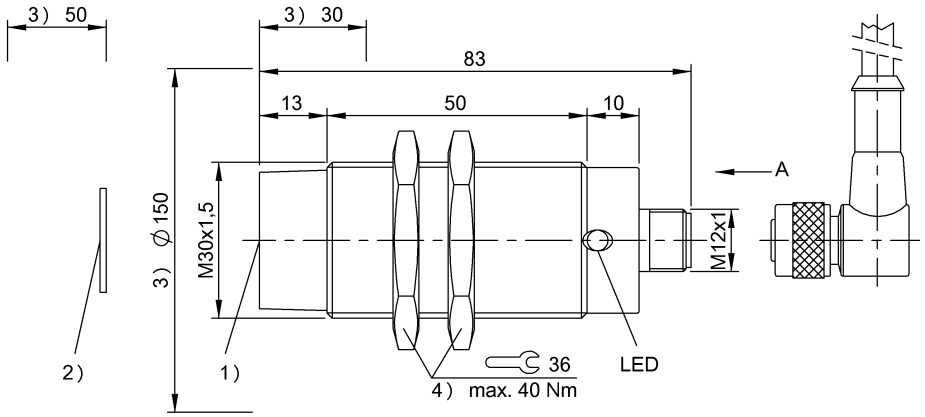

1) Активная поверхность 2) Носитель данных 3) Свободная зона 4) Момент затяжки

PROCESS CONTROL EQUIPMENT 3TLJ

Display/Operation

Индикация функций	Питание (AN) СД зеленый TP (присутствует тэг) СИД желтый

Electrical connection

Разъем	M12x1-Прочие, 4--конт., A-с кодированием

Electrical data

EN 300330-1	Питание, класс 5
Остаточная волнистость, макс.	1.3 Vss
Потребление тока, макс. (при 24 В=)	150 mA
Рабочее напряжение Ub	18…30 VDCПоддержка только LPS / класс 2

Environmental conditions

EN 60068-2-27 Удар	да
EN 60068-2-6 Вибрация	да
Длительная ударная нагрузка	да
Степень защиты IEC 60529	IP67
Температура окружающей среды	0…70 °C
Температура хранения	-20…85 °C

Functional safety

EN 60068-2-32 Свободное падение	да

General data

EN 55022	Разм.1,конт.A
Разрешение на эксплуатацию / конформность	CE UL-FILE E227256, том X1, BIS
Форма антенны	круглая

Material

Материал корпуса	Латунь, Гайки, латунь, никелир.
Материал корпуса, защита поверхности	никелир.

Mechanical data

Размеры	Ø 30 x 83 mm
Снаряженная масса	100.00 g
Типоразмер	M30x1,5
Установка	со свободной зоной (in steel)

Output/Interface

Интерфейс	IO-Link

Remarks

При монтаже соблюдайте действующие в вашей стране технические стандарты и предписания.
Для монтажа используйте прилагаемые гайки.
Значения, если не указано иное, приведены для нормальных условий.
При монтаже в металл: соблюдайте свободную зону.
При первичном оснащении: комплектующие см. на сайте www.balluff.com

Connector view

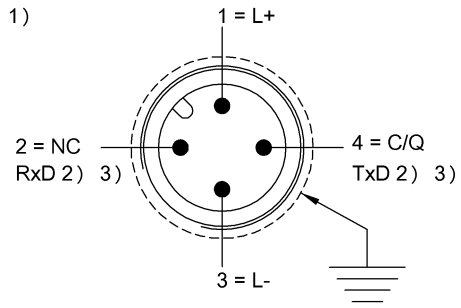

1) Вид в направлении вставки 2) Сервис 3) (только для Balluff Service)

BIS M-400-xxx-001-__

		BIS M-101-01/L			BIS M-102-01/L			BIS M-105-01/A			BIS M-105-02/A			BIS M-108-02/L		
passende Datenträger Appropriate data carriers																
Abstand Datenträger zu Metall in mm (**a**) Data carrier distance to metal in mm		>25	>10	>5	>50	>15	>10	>20	>5		>20	>5		>25	>0	
Freizone Datenträger in mm (**b**) Data carrier clear zone in mm		>100	>60	>50	>150	>90	>70	>100	>100		>100	>100		>100	>0	
Schreibabstand in mm Write distance in mm		0-20	0-15	0-12	0-28	0-20	0-12	0-7	0-6		0-11	0-7		0-28	0-16	
Leseabstand in mm Read distance in mm		0-20	0-15	0-12	0-28	0-20	0-12	0-7	0-6		0-11	0-7		0-28	0-16	
Versatz in mm	0	±14	±10	±6	±20	±15	±6	±7	±6		±9	±6		±16	±10	
bei Abstand von	5	±14	±10	±6	±20	±15	±6	±7	±6		±8	±6		±16	±10	
	9	±14	±8	±4	±20	±15	±3				±5			±14	±8	
Offset in mm	12	±10	±4	±2	±20	±13	±2							±14	±6	
at distance	15	±10	±2		±20	±10								±14	±6	
	16	±8			±18	±3								±14	±4	
	18	±6			±16									±14		
	20	±5			±15									±14		
	22				±15									±12		
	25				±10									±12		
	30															
	32															
	35															
	40															
	43															
	45															
	50															
	52															
	60															
	65															
	70															

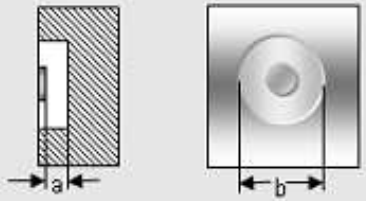

Einbauhinweis Datenträger
Installation note for data carriers

BIS M-400-xxx-001-__

passende Datenträger / Appropriate data carriers		BIS M-110-02/L			BIS M-111-02/L			BIS M-112-02/L			BIS M-132-03/L-HT			BIS M-135-03/L-HT		
Abstand Datenträger zu Metall in mm (**a**) / Data carrier distance to metal in mm		>25	>10	>5	>25	>10	>5	>50	>15	>10	>25	>0		>50		
Freizone Datenträger in mm (**b**) / Data carrier clear zone in mm		>100	>60	>50	>100	>60	>50	>150	>90	>70	>100	>100		>150		
Schreibabstand in mm / Write distance in mm		0-20	0-15	0-8	0-28	0-18	0-10	0-38	0-25	0-15	0-30	0-8		0-42		
Leseabstand in mm / Read distance in mm		0-20	0-15	0-8	0-28	0-18	0-10	0-38	0-25	0-15	0-30	0-8		0-42		
Versatz in mm bei Abstand von / Offset in mm at distance	0	±12	±8	±6	±16	±10	±7	±22	±16	±13	±18	±8		±30		
	5	±12	±8	±5	±16	±10	±7	±22	±16	±13	±18	±8		±30		
	7	±10	±6	±4	±14	±8	±2	±22	±14	±10	±18	±6		±30		
	8	±10	±6	±2	±14	±8	±2	±22	±14	±10	±18	±3		±30		
	9	±10	±6		±14	±8	±2	±22	±14	±10	±18			±30		
	10	±8	±4		±14	±7	±1	±20	±13	±8	±18			±30		
	12	±8	±4		±14	±7		±20	±13	±8	±18			±28		
	15	±8	±2		±14	±6		±20	±12	±6	±18			±28		
	16	±5			±14	±3		±20	±10		±18			±28		
	18	±5			±14	±2		±20	±10		±18			±28		
	20	±5			±14			±20	±8		±18			±28		
	22				±12			±20	±6		±16			±24		
	25				±12			±20	±4		±16			±24		
	30							±16			±5			±24		
	32							±10						±24		
	35							±10						±24		
	38							±5						±5		
	42													±5		
	45															
	50															
	55															

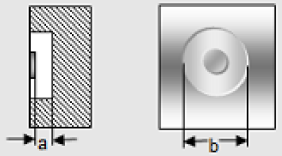

Einbauhinweis Datenträger
Installation note for data carriers

BIS M-400-xxx-001-__

passende Datenträger Appropriate data carriers		BIS M-107-03/L-H200			BIS M-140-02/A-xx			BIS M-142-02/A-xx			BIS M-143-02/A-xx			BIS M-144-02/A-xx		
Abstand Datenträger zu Metall in mm (**a**) Data carrier distance to metal in mm		>25	>0		>0			>0			>0			>0		
Freizone Datenträger in mm (**b**) Data carrier clear zone in mm		>100	>100		>100			>100			>100			>100		
Schreibabstand in mm Write distance in mm		0-27	0-13		0-22			0-22			0-13			0-22		
Leseabstand in mm Read distance in mm		0-27	0-13		0-22			0-22			0-13			0-22		
Versatz in mm bei Abstand von	0	±16	±10		±13			±13			±10			±13		
	5	±16	±10		±13			±13			±10			±13		
	10	±16	±7		±13			±13			±9			±13		
Offset in mm at distance	13	±14	±5		±11			±11			±5			±11		
	15	±14			±11			±11						±11		
	18	±14			±11			±11						±11		
	20	±14			±7			±7						±7		
	22	±12			±7			±7						±7		
	25	±12														
	27	±5														
	30															
	32															
	35															
	40															
	43															
	45															
	50															
	52															
	60															
	65															
	70															

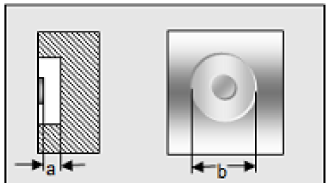

Einbauhinweis Datenträger
Installation note for data carriers