Оптоэлектронные датчики

BKT 67M-003-U-S92

Код заказа: BKT0003

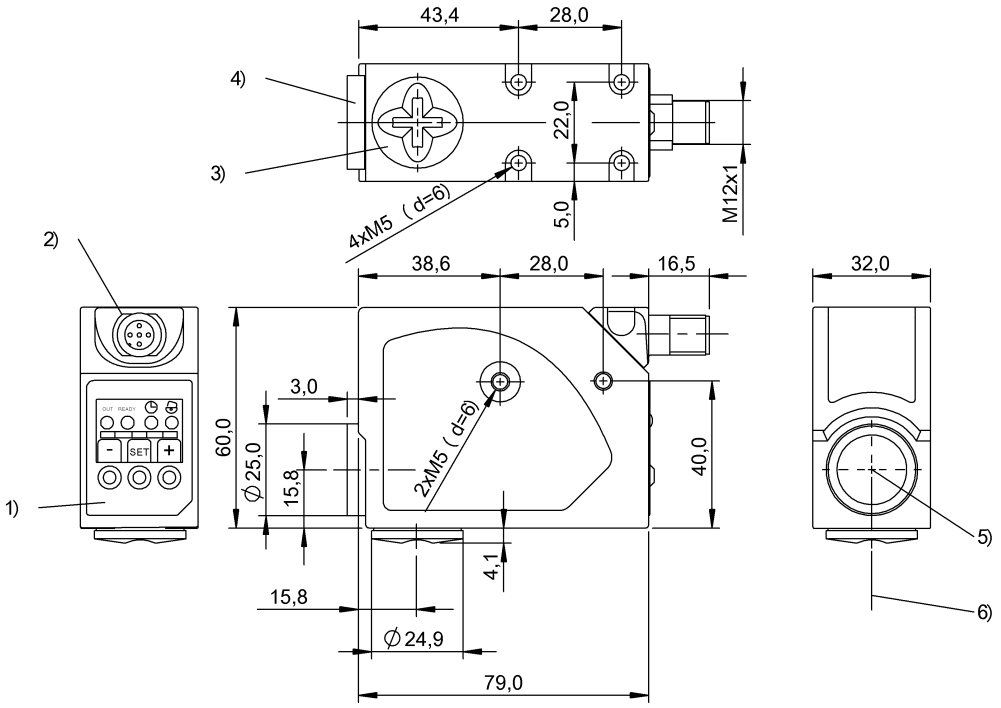

1) Панель индикации и управления 2) Поворачивается на 270° 3) Колпачок, съемный 4) Стандартная линза, съемная 5) Стандартное испускание света 6) Испускание света, опция

LISTED IND. CONT. EQ. 1TD4
for use in the secondary of a class 2 source of supply

Display/Operation

Возможность регулировки	Контраст (точка коммутации) Включение при освещении / затемнении Функция времени ВКЛ/ВЫКЛ Заводская настройка (сброс) Коммутирующий выход PNP/NPN Запоминание стат./вручную Блокировка кнопок ВЫКЛ
Задатчик	Кнопка (3 шт.)
Индикация	Функция выхода – СД ЖЕЛ Готовность - СИД ЗЕЛ Ошибка – СД ЗЕЛ, мигает Короткое замыкание – СД ЗЕЛ, мигает PNP/NPN – СД ОРЖ, мигает Точка коммутации - столбиковый индикатор Кнопки активны - СИД ОРЖ Функция времени активна - СИД ОРЖ

Electrical connection

Защита от короткого замыкания	да
Разъем	M12x1-Прочие
С защитой от неправильного подключения	да

Electrical data

Задержка включения Ton, макс.	0,025 мс
Задержка выключения toff, макс.	0,025 мс
Задержка готовности Tv, макс.	300 ms
Защита от переполюсовки	да
Класс защиты	II
Остаточная волнистость, макс. (% от Ue)	8 %
Падение напряжения Ud, макс., при Ie	2 V
Рабочее напряжение Ub	10…30 VDC
Расчетное напряжение изоляции Ui	75 V DC
Расчетное рабочее напряжение Ue=	24 V
Расчетный рабочий ток Ie	100 mA
Сопротивление нагрузки RL, мин. (аналог. U)	2.2 кОм
Степень загрязнения	3
Ток холостого хода Io, макс. при Ue	85 mA
Частота переключения	20000 Hz

Environmental conditions

Степень защиты IEC 60529	IP67
Температура окружающей среды	-10…55 °C

Оптоэлектронные датчики

BKT 67M-003-U-S92

Код заказа: BKT0003

General data

Базовый стандарт	IEC 60947-5-2
Дополнительные свойства	Преобразуемая оптика (испускание света 0°/90°), вертикальное световое пятно
Разрешение на эксплуатацию/ конформность	CE cULus
Серия	67M
Форма	квадр. Разъем поворотный

Material

Активная поверхность, материал	Стекло
Защита поверхности	окрашен.
Материал корпуса	Алюминий, Литье под давлением

Mechanical data

Крепление	Винт M5
Размеры	32 x 64 x 82 mm

Optical data

Вид излучения	Синий свет/Зеленый свет/ Красный свет
Длина волны	465 нм / 520 нм / 630 нм
Посторонний свет, макс.	5000 Lux
Размер светового пятна	1.5 x 5 mm при 9 мм
Светодиодная группа по IEC 62471	Свободная группа
Характеристика струи	сфокусированный

Output/Interface

Аналоговый выход	аналог., напряжение, 1–5,5 В
Переключающий выход	PNP/NPN Замыкающий контакт/размыкающий контакт (NO/NC)
Функция времени	Задержка выключения
Функция времени, длительность	20 мс
Функция входа	та же функция, что у кнопки SET

Range/Distance

Дальность действия	6…12 mm
Диапазон измерения	6…12 mm

Remarks

Не нажимайте кнопку острыми инструментами.
Принадлежности заказываются отдельно.
Подробная информация: см. Руководство по эксплуатации.
После устранения перегрузки датчик снова готов к работе.
Базовый объект (измерительная пластина): серый лист, 100 x 100, 90% отражение, осевое приближение.
Базовый объект (измерительная пластина): лист с цветными полосами, 100 x 100, контраст желто-белый и сине-черный, боковое приближение цветных полос, направление движения - вертикально к длине светового пятна.

Wiring Diagram

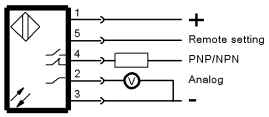
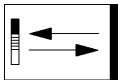
Symbols for Optoelectronic Sensors