Оптоэлектронные датчики

BLG 1-030-210-070-PV01-SX
Код заказа: BLG0005

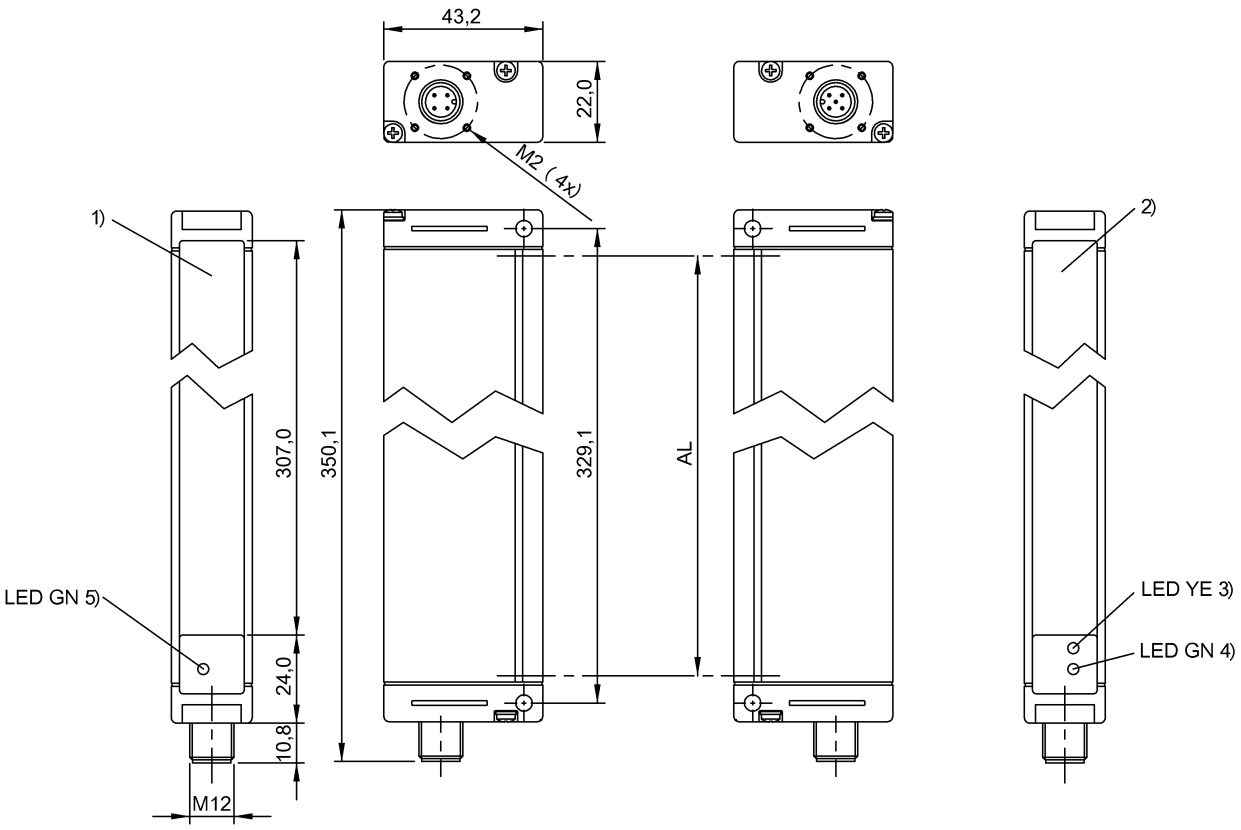

1) Активная поверхность 2) Активная поверхность 3) Функция выхода 4) Стабильность / сбой 5) Напряжение питания

Display/Operation

Индикация	Функция выхода – СД ЖЕЛ СИД ЗЕЛ: рабочее напряжение Ошибка - СИД ЗЕЛ, мигающ. Стабильность - СИД ЗЕЛ

Electrical connection

Защита от короткого замыкания	да
Разъем 2	M12x1
С защитой от неправильного подключения	да

Electrical data

Задержка включения Ton, макс.	2.8 мс
Задержка выключения toff, макс.	2.8 мс
Защита от переполюсовки	да
Категория применения	DC-13
Остаточная волнистость, макс. (% от Ue)	15 %
Рабочее напряжение Ub	20…28 VDC
Расчетное рабочее напряжение Ue=	24 V
Расчетный рабочий ток Ie	100 mA
Степень загрязнения	3
Частота переключения	180 Hz

Environmental conditions

Степень защиты IEC 60529	IP65
Температура окружающей среды	0…55 °C

Functional safety

MTTF (40°C)	32 a

General data

Базовый стандарт	IEC 60947-5-2
Разрешение на эксплуатацию/ конформность	CE
Серия	1-030
Форма	квадр. Разъем 90°

Material

Активная поверхность, материал	PMMA
Защита поверхности	анодир.
Материал корпуса	Алюминий

Оптоэлектронные датчики

BLG 1-030-210-070-PV01-SX
Код заказа: BLG0005

Mechanical data

Крепление	Винт M4
Размеры	22 x 350.1 x 43.2 mm
Слепая зона	150 mm

Optical data

Вид излучения	Инфракрасный
Длина волны	880 nm
Самая маленькая деталь, типов.	7,0 при t 0,5 x Sn, R0 = 2,1 м
Траектории лучей, количество	48
Характеристика струи	расхождение

Output/Interface

Аналоговый выход	аналог., напряжение, 0…10 В
Дополнительный выход	Синхронизация (приемник)
Переключающий выход	PNP Замыкающий контакт (NO)
Функция входа	Синхронизация (передатчик)

Range/Distance

Активная длина AL 1	300 mm
Дальность действия	0…2.1 m
Диапазон измерения	0…2.1 m
Разрешение	≤ 7.0 mm
Условное расстояние переключения sn	2.1 m

Remarks

Крепёжный уголок входит в комплект поставки, другие принадлежности заказываются отдельно.
Подробная информация: см. Руководство по эксплуатации.
Базовый объект (измерительная пластина): стальной лист, 50 x 50, толщина 0,5 мм, боковое приближение.
После устранения перегрузки датчик снова готов к работе.

Дополнительная информация по MTTF или B10d содержится в сертификате MTTF / B10d

Указанное значение MTTF / B10d не гарантирует каких-либо свойств и/или срока службы; речь идет только об экспериментальных данных, не имеющих обязательного характера. Эти данные не продлевают срок давности по гарантийным претензиям и не влияют на него каким-либо иным образом.

Connector view

Wiring Diagram

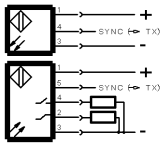
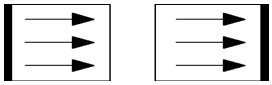
Symbols for Optoelectronic Sensors