Датчики магнитного поля

BMF 305K-PO-C-2-SA2-S49-00,3

Код заказа: BMF0055

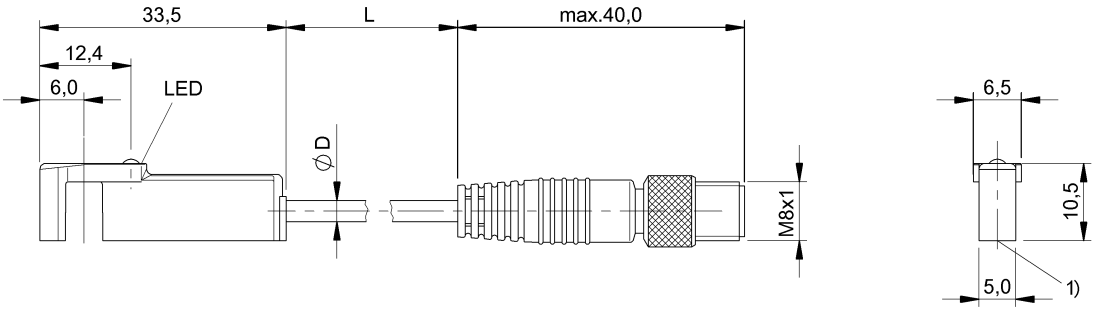

1) Активная поверхность

Display/Operation

Индикация функций	да

Electrical connection

Диаметр кабеля D	2.90 mm
Длина кабеля	0.3 m
Защита от короткого замыкания	да
Разъем	M8x1-Прочие, 3--конт.
С защитой от неправильного подключения	да
Тип разъема	Кабель со штекерным разъемом, 0.30 m, PUR

Electrical data

Выходное сопротивление Ra	открытая дрена
Гарантированная напряженность переключающего поля Ha	2 kA/m
Гистерезис H, макс. (% от Hn)	45 %
Ёмкость нагрузки, макс., при Ue	1 µF
Задержка включения Ton, макс.	0,05 мс
Задержка выключения toff, макс.	0,05 мс
Защита от переполюсовки	да
Категория применения	DC-13
Остаточная волнистость, макс. (% от Ue)	15 %
Остаточный ток Ir, макс.	80 µA
Падение напряжения статич., макс.	3.1 V
Рабочее напряжение Ub	10…30 VDC
Расчетная напряженность переключающего поля Hn	1.2 kA/m
Расчетное напряжение изоляции Ui	75 V DC
Расчетное рабочее напряжение Ue=	24 V
Расчетный рабочий ток Ie	200 mA
Расчетный ток короткого замыкания	100 A
Степень загрязнения	3
Ток холостого хода Io, макс., без затухания	15 mA
Частота переключения	10000 Hz

Environmental conditions

Степень защиты IEC 60529	IP67
Температура окружающей среды	-25…85 °C

Functional safety

MTTF (40°C)	330 a

General data

Базовый стандарт	IEC 60947-5-2
Не входит в комплект поставки	Крепёжный уголок, напр. BMF 305-HW-17
Разрешение на эксплуатацию/ конформность	CE cULus

Material

Активная поверхность, материал	PU
Материал корпуса	LCP
Материал оболочки	PUR

Mechanical data

Размеры	33.5 x 5 x 10.5 mm

Датчики магнитного поля

BMF 305K-PO-C-2-SA2-S49-00,3

Код заказа: BMF0055

Output/Interface

Переключающий выход	PNP Размыкающий контакт (NC)

Range/Distance

Макс. температурный дрейф (% от Hn)	0.3 %

Remarks

После устранения перегрузки датчик снова готов к работе.

Дополнительная информация по MTTF или B10d содержится в сертификате MTTF / B10d

Указанное значение MTTF / B10d не гарантирует каких-либо свойств и/или срока службы; речь идет только об экспериментальных данных, не имеющих обязательного характера. Эти данные не продлевают срок давности по гарантийным претензиям и не влияют на него каким-либо иным образом.

Connector view

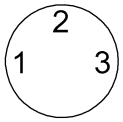

Wiring Diagram

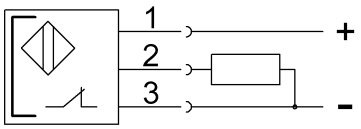
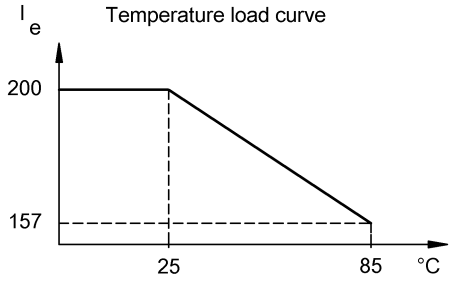
Diagram