Датчики магнитного поля

BMF 203K-H-NS-C-A2-PU-02

Код заказа: BMF00K2

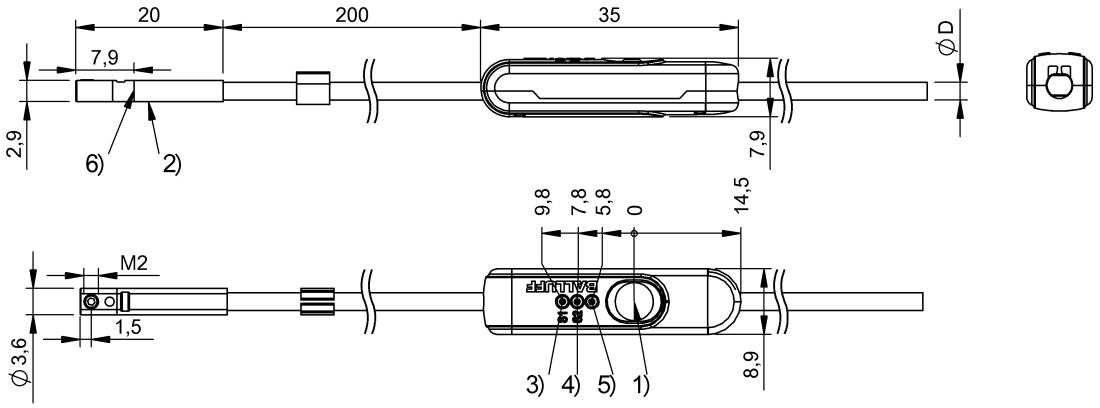

1) Кнопка запоминания 2) Активная поверхность 3) Активен выход 1 4) Активен выход 2 5) СИД напряжения питания 6) Нулевая точка

IND. CONT. EQ 81U2 for use in the secondary of a class 2 source of supply Environmental - Type 1 Enclosure

Display/Operation

Индикация рабочего напряжения	да
Индикация функций	да

Electrical connection

Диаметр кабеля D	2.40 mm
Длина кабеля	2 m
Защита от короткого замыкания	да
Количество проводников	4
С защитой от неправильного подключения	да
Сечение проводника	0.07 mm²
Тип разъема	Кабель, 2.00 m, PUR

Electrical data

Ёмкость нагрузки, макс., при Ue	0.02 µF
Задержка включения Ton, макс.	25 мс
Задержка выключения toff, макс.	25 мс
Защита от переполюсовки	да
Категория применения	DC-13
Остаточная волнистость, макс. (% от Ue)	15 %
Остаточный ток Ir, макс.	10 µA
Падение напряжения статич., макс.	1.5 V
Рабочее напряжение Ub	10…30 VDC
Расчетное напряжение изоляции Ui	75 V DC
Расчетное рабочее напряжение Ue=	24 V
Расчетный рабочий ток Ie	100 mA
Расчетный ток короткого замыкания	100 A
Степень загрязнения	3
Ток холостого хода Io, макс., без затухания	10 mA

Environmental conditions

Степень защиты IEC 60529	IP67
Температура окружающей среды	-25…80 °C

Functional safety

MTTF (40°C)	320 a

General data

Базовый стандарт	IEC 60947-5-2
Комплект поставки	Руководство по эксплуатации Кабельный зажим для C-образного паза Угловая отвертка DIN 911 размер 0,9
Область применения	Пневмоцилиндр с C-образным пазом. Размеры см. на рисунке.
Разрешение на эксплуатацию/ конформность	CE cULus, DC, код 81U2
Функция обучения	2 точек переключения

Material

Активная поверхность, материал	PA 12
Материал корпуса	PA, PA 12
Материал оболочки	PUR

Mechanical data

Крепление	сверху вставляется в C-образный паз
Материал зажимных винтов	Нержавеющая сталь
Момент затяжки зажимного винта	0.07 Nm

Датчики магнитного поля

BMF 203K-H-NS-C-A2-PU-02
Код заказа: BMF00K2

Размеры	20 x 2.9 x 3.6 mm

Output/Interface

Переключающий выход	NPN Замыкающий контакт (NO)

Range/Distance

Воспроизводимость	0.2 mm
Зона обучения	-30…30 mm
Зона обучения, макс.	30 mm
Зона обучения, мин.	-30 mm

Remarks

Please refer to manual on balluff.com
Расчетный рабочий ток Ie при термически связанном монтаже блока управления на металл.
Ключ с внутренним шестигранником 0,9 мм:, макс. момент затяжки 0,07 Нм
После устранения перегрузки датчик снова готов к работе.
Запоминание выполняется только в установленном состоянии.
Не нажимайте кнопку острыми инструментами.
ЭМС: импульсная прочность
Необходима внешняя защитная схема Документ 825345, раздел 2.

Дополнительная информация по MTTF или B10d содержится в сертификате MTTF / B10d

Указанное значение MTTF / B10d не гарантирует каких-либо свойств и/или срока службы; речь идет только об экспериментальных данных, не имеющих обязательного характера. Эти данные не продлевают срок давности по гарантийным претензиям и не влияют на него каким-либо иным образом.
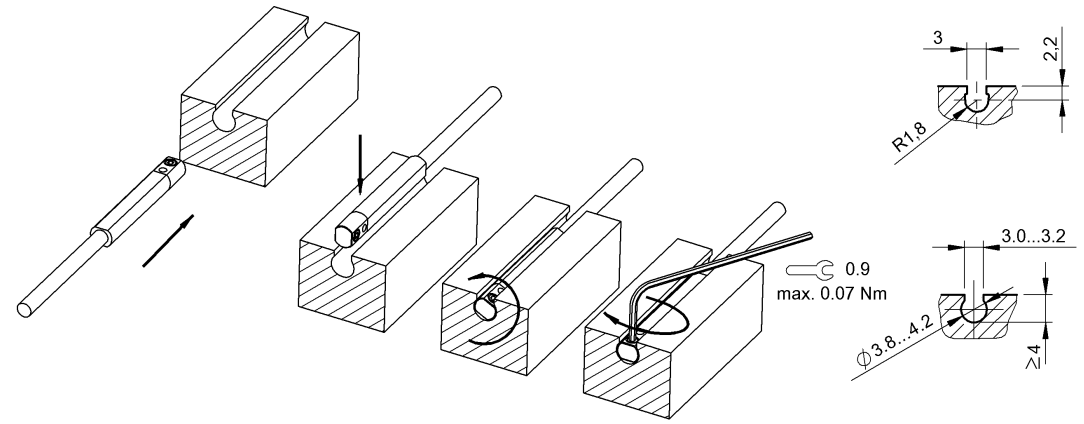
Wiring Diagram