Кулачковые выключатели

BNS 813-B02-D12-61-A-14-01-DH

Код заказа: BNS02EE

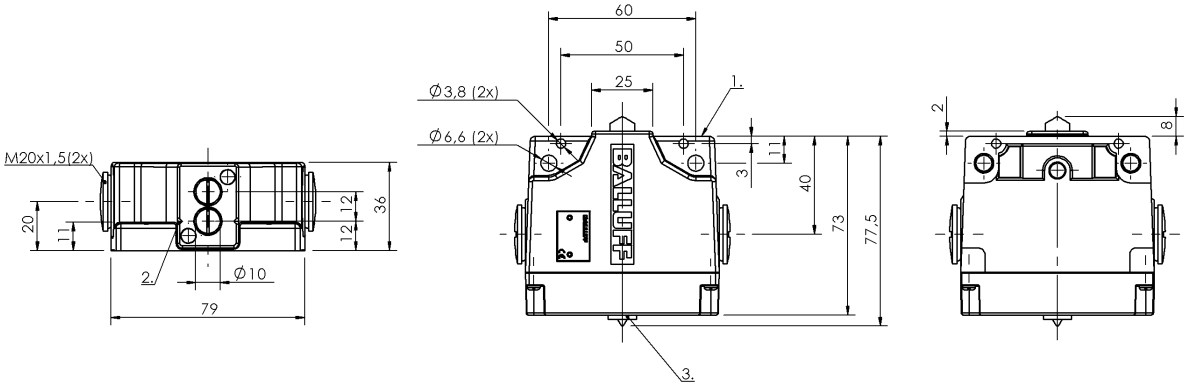

1) Опорная кромка 2) Марк. Предохр. точка коммутации 3) Функциональный индикатор FD/FE/LL

A 039147

Display/Operation

Индикация функций	1. Точка переключения: нет 2. Точка переключения: Световод

Electrical connection

Тип разъема	1-2. Точка переключения: Винтовая клемма

Electrical data

Длительный ток	1. Точка переключения: 6 A 2. Точка переключения: 0.4 A
Расчетное рабочее напряжение Ue	1. Точка переключения: 250 В~ 2. Точка переключения: 24 В=
Функция переключения, механическая	Двойное прерывание Размыкатель с принудительным размыканием согласно требованиям VDE
Частота переключения	1. Точка переключения: 300/мин

Environmental conditions

Степень защиты IEC 60529	IP67
Температура окружающей среды	-5…85 °C

Functional safety

B10d (EN ISO 13849-1)	BSE 61: 30 миллионов циклов переключения
MTTF (40°C)	BES 516-110 D: 695 a

General data

Базовый стандарт	IEC 60947-5-1 IEC 60947-5-2
Исполнение	Безопасность DIN EN 60204-1
Принцип действия	1. Точка переключения: механический 2. Точка переключения: механически-индуктивный
Разрешение на эксплуатацию/конформность	CE CCC

Material

Материал контактов	1. Точка переключения: Чистое серебро
Материал корпуса	Алюминий
Материал корпуса, защита поверхности	анодир.
Материал толкателя	1-2. Точка переключения: 1.4034

Mechanical data

Количество точек переключения	2x Крыша
Направление приближения	продольно, парралельно привинчиваемой поверхности
Переключающий элемент	1. Точка переключения: BSE 61 2. Точка переключения: BES 516-110 D
Расстояние от кулачка до опорной кромки	1-2. Точка переключения: 4.50…5.00 mm
Скорость трогания с места	1-2. Точка переключения: 40 m/min
Срок службы, механич.	1. Точка переключения: 30 млн. переключений
Усилие переключения	1. Точка переключения: 15 N
Установка	вертикально
Фланец, ввод	нет

Форма толкателя	1-2. Точка переключения: Крыша

Range/Distance

Воспроизводимость	1-2. Точка переключения: ±0.002 mm

Указанное значение MTTF / B10d не гарантирует каких-либо свойств и/или срока службы; речь идет только об экспериментальных данных, не имеющих обязательного характера. Эти данные не продлевают срок давности по гарантийным претензиям и не влияют на него каким-либо иным образом.

Следует особо отметить, что указанные здесь продукты не являются элементами обеспечения безопасности в смысле Директивы 2006/42/EC ст. 2c. Тем не менее, двухканальная схема использования продукции позволяет реализовать структуры, соответствующие стандарту EN 13849-1, с высоким уровнем производительности.

Wiring Diagram

BSE 61

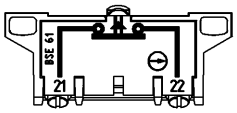
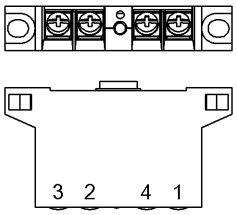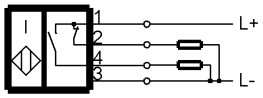
DH