Кулачковые выключатели

BNS 819-B02-D08-40-11-FC-S80R

Код заказа: BNS045C

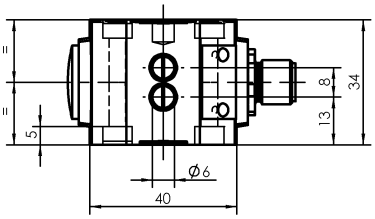

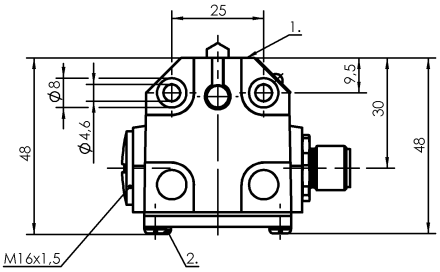

1) Опорная кромка 2) Функциональный индикатор FC

Display/Operation

Индикация функций	1-2. Точка переключения: нет

Electrical connection

Разъем	M12x1-Фланцевый штекер, 5--конт.
Тип разъема	1. Точка переключения: Штекерный разъем

Electrical data

Длительный ток	1-2. Точка переключения: 4 A
Расчетное рабочее напряжение Ue	1-2. Точка переключения: 24 В=
Функция переключения, механическая	одноконтактный переключатель
Частота переключения	1-2. Точка переключения: 200/мин

Environmental conditions

Степень защиты IEC 60529	IP67
Температура окружающей среды	-5…85 °C

Functional safety

B10d (EN ISO 13849-1)	BSE 70,1: 10 миллионов циклов переключения

General data

Базовый стандарт	IEC 60947-5-1
Исполнение	Щелчковый контакт
Принцип действия	1-2. Точка переключения: механический
Разрешение на эксплуатацию/конформность	CE

Material

Материал контактов	1-2. Точка переключения: Чистое серебро
Материал корпуса	Алюминий
Материал корпуса, защита поверхности	анодир.
Материал толкателя	1-2. Точка переключения: 1.4034

Mechanical data

Количество точек переключения	2x Крыша
Направление приближения	продольно, парралельно привинчиваемой поверхности
Переключающий элемент	1-2. Точка переключения: BSE 70,1
Расстояние от кулачка до опорной кромки	1-2. Точка переключения: 2.30…2.80 mm
Скорость трогания с места	1-2. Точка переключения: 20 m/min
Срок службы, механич.	1-2. Точка переключения: 10 млн. переключений
Усилие переключения	1-2. Точка переключения: 8 N
Установка	вертикально
Фланец, ввод	нет
Форма толкателя	1-2. Точка переключения: Крыша

Range/Distance

Воспроизводимость	1-2. Точка переключения: ±0.02 mm

Указанное значение MTTF / B10d не гарантирует каких-либо свойств и/или срока службы; речь идет только об экспериментальных данных, не имеющих обязательного характера. Эти данные не продлевают срок давности по гарантийным претензиям и не влияют на него каким-либо иным образом.

Следует особо отметить, что указанные здесь продукты не являются элементами обеспечения безопасности в смысле Директивы 2006/42/EC ст. 2c. Тем не менее, двухканальная схема использования продукции позволяет реализовать структуры, соответствующие стандарту EN 13849-1, с высоким уровнем производительности.

Connector view

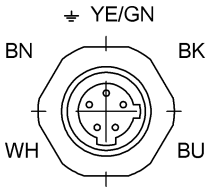

Вид в сторону штекера
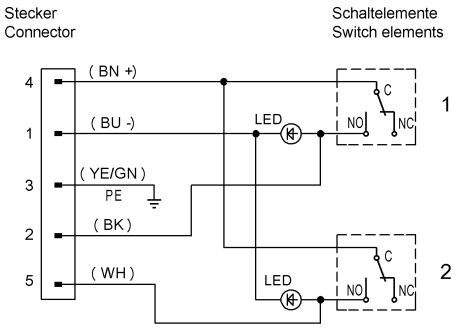
Wiring Diagram