Оптоэлектронные датчики

BOD 21M-LB01-S92

Код заказа: BOD000P

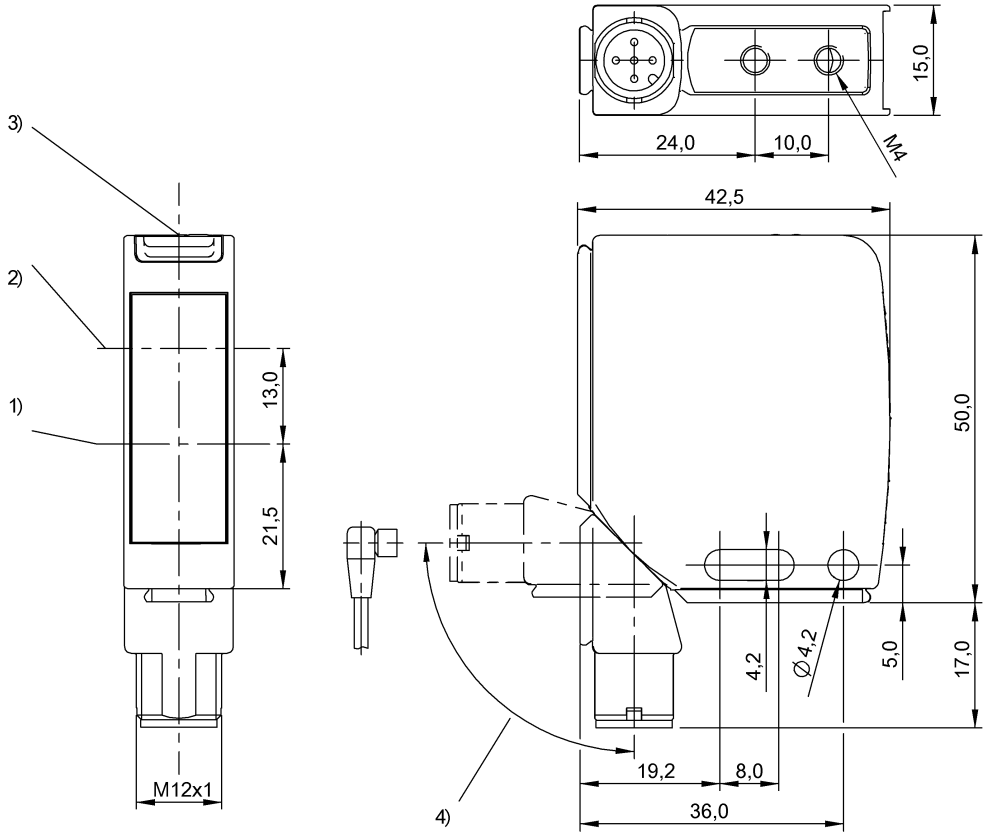

1) Оптическая ось, приемник 2) Оптическая ось, передатчик 3) Панель индикации и управления 4) Поворачивается на 270°

IND. CONT. EQ 81U2 for use in the secondary of a class 2 source of supply

Display/Operation

Возможность регулировки	Рабочий диапазон Дальность срабатывания (Sn)
Задатчик	Поворотный выключатель 5-позиц. (1 шт.)
Индикация	Функция выхода, выход 1 – СД ЖЕЛ СИД ЗЕЛ: рабочее напряжение

Electrical connection

Защита от короткого замыкания	да
Контакты, защита поверхности	позолоченный
Разъем	M12x1-Прочие, 5--конт., A-с кодированием

Electrical data

Выходная характеристика	линейно нарастающий
Гистерезис H, макс. (% от Sr)	1.5 %
Длительность импульса t, макс.	3000 µs
Ёмкость нагрузки, макс., при Ue	0.1 µF
Задержка включения Ton, макс.	7 мс
Задержка выключения toff, макс.	7 мс
Задержка готовности Tv, макс.	300 ms
Защита от переполюсовки	да
Категория применения	DC-13
Остаточная волнистость, макс. (% от Ue)	15 %
Падение напряжения Ud, макс., при Ie	2 V
Рабочее напряжение Ub	18…30 VDC
Расчетное напряжение изоляции Ui	75 V DC
Расчетное рабочее напряжение Ue=	24 V
Расчетный рабочий ток Ie	100 mA
Сопротивление нагрузки RL, мин. (аналог. U)	2 кОм
Степень загрязнения	3
Ток холостого хода Io, макс. при Ue	50 mA
Частота переключения	70 Hz

Environmental conditions

Степень защиты IEC 60529	IP67
Температура окружающей среды	-10…50 °C

Functional safety

MTTF (40°C)	69 a

BOD 21M-LB01-S92
Код заказа: BOD000P

General data

Базовый стандарт	IEC 60947-5-2, IEC 60947-5-7
Область применения	Измерение расстояния
Разрешение на эксплуатацию/ конформность	CE cULus
Серия	21M
Форма	квадр. Разъем поворотный

Material

Активная поверхность, материал	Стекло
Материал корпуса	цинк, Литье под давлением Алюминий

Mechanical data

Крепление	Винт M4
Отклонение расстояния 6%, макс. (% от Sr)	1.5 %
Размеры	15 x 42.5 x 50 mm

Optical data

Вид излучения	Лазер Красный свет
Длина волны	650 nm
Класс лазера по IEC 60825-1	2
Посторонний свет, макс.	5000 Lux
Размер светового пятна	Ø 1 mm при 45 мм
Средняя мощность Po, макс.	1 mW
Характеристика струи	с коллимацией

Output/Interface

Аналоговый выход	аналог., ток, 4…20 мА
Переключающий выход	2x PNP/NPN Замыкающий контакт/размыкающий контакт (NO/NC) (противофазн.)

Range/Distance

Дальность действия	25…45 mm регулир.
Диапазон измерения	25…45 mm регулируется
Разрешение	≤ 30 µm
Точность	±0.5 % FS
Условное расстояние переключения sn	45 mm, регулир.

Remarks

Подробная информация: см. Руководство по эксплуатации.
Принадлежности заказываются отдельно.
После устранения перегрузки датчик снова готов к работе.
Базовый объект (измерительная пластина): серый лист, 200 x 200, 90% отражение, осевое приближение.
Полная точность после фазы прогрева.
Противофазные коммутационные выходы нельзя включать параллельно.
Только для областей применения по NFPA 79 (машины с напряжением питания до 600 В). Для подключения устройства нужно использовать кабель R/C (CYJV2) с подходящими характеристиками.

Дополнительная информация по MTTF или B10d содержится в сертификате MTTF / B10d

Указанное значение MTTF / B10d не гарантирует каких-либо свойств и/или срока службы; речь идет только об экспериментальных данных, не имеющих обязательного характера. Эти данные не продлевают срок давности по гарантийным претензиям и не влияют на него каким-либо иным образом.

Connector view

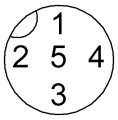

Wiring Diagram

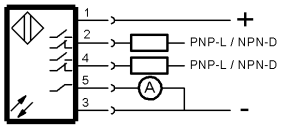

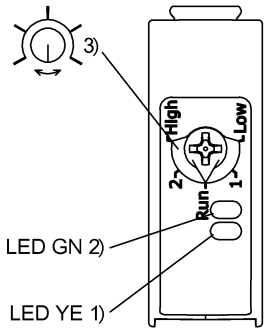

1) Функция выхода 2) Стабильность 3) Запоминание Sn, WR

Symbols for Optoelectronic Sensors

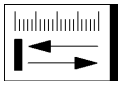

Warning Symbols

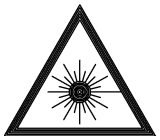

ЛАЗЕРНОЕ ИЗЛУЧЕНИЕ – НЕ СМОТРЕТЬ НА ЛУЧ!

КЛАСС ЛАЗЕРА 2 по IEC60825-1: 2003-10