Оптоэлектронные датчики

BLS 16K-XX-0R-00.2-S21

Код заказа: BOS00EC

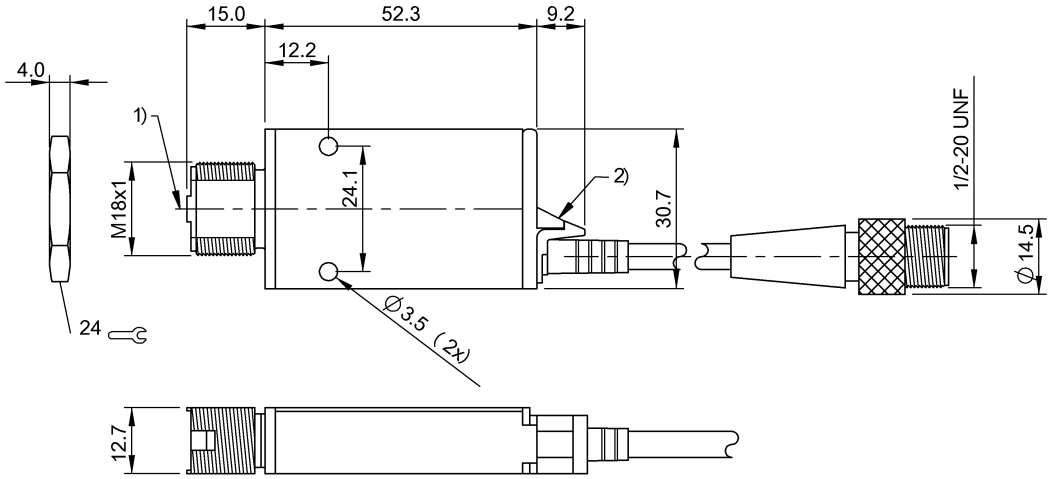

1) Оптическая ось 2) Съемная крышка

LISTED
IND.CONT.EQ
9L77

LR 703249

Display/Operation

Задатчик	нет
Индикация	СИД ЗЕЛ: рабочее напряжение

Electrical connection

Длина кабеля	0.2 m
Разъем	1/2"-20 UNF-Прочие
С защитой от неправильного подключения	да
Тип разъема	Кабель со штекерным разъемом, 0.20 m, PVC

Electrical data

Защита от переполюсовки	да
Класс защиты	II
Рабочее напряжение Ub	22…250 VDC/22…250 VAC
Расчетное напряжение изоляции Ui	300 V AC
Расчетное рабочее напряжение Ue ~	115 V
Расчетное рабочее напряжение Ue=	24 V
Ток холостого хода Io, макс. при Ue	25 mA

Environmental conditions

Степень защиты IEC 60529	IP67 1200psi мокрая очистка
Температура окружающей среды	-20…70 °C

General data

Базовый стандарт	IEC 60947-5-2
Опорный приемник	BLE 16K-AU-0R-..
Разрешение на эксплуатацию/ конформность	CE CSA UL Listed
Серия	16K
Форма	квадр. Разъем прямой

Material

Активная поверхность, материал	PMMA
Материал корпуса	PPE
Материал оболочки	PVC

Оптоэлектронные датчики

BLS 16K-XX-0R-00.2-S21
Код заказа: BOS00EC

Mechanical data

Крепление	Винт M3 Гайка M18x1
Макс. момент затяжки	1.1 Nm
Размеры	12.7 x 30.7 x 76.5 mm

Optical data

Вид излучения	Инфракрасный
Длина волны	880 nm
Характеристика струи	расхождение

Principle of operation through-beam sensor (receiver)

Опорный приемник	BLE 16K-AU-0R-..

Range/Distance

Дальность действия	0…30 m
Диапазон измерения	0…30 m
Условное расстояние переключения sn	30 m, регулир.

Remarks

Принадлежности заказываются отдельно.
Подробная информация: см. Руководство по эксплуатации.
Только для областей применения по NFPA 79 (машины с напряжением питания до 600 В). Для подключения устройства нужно использовать кабель R/C (CYJV2) с подходящими характеристиками.

Connector view

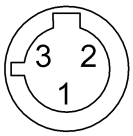

Wiring Diagram

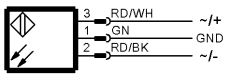
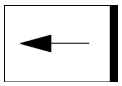
Symbols for Optoelectronic Sensors