Ультразвуковые датчики

BUS M12E0-PPXCR-020-S04G

Код заказа: BUS0005

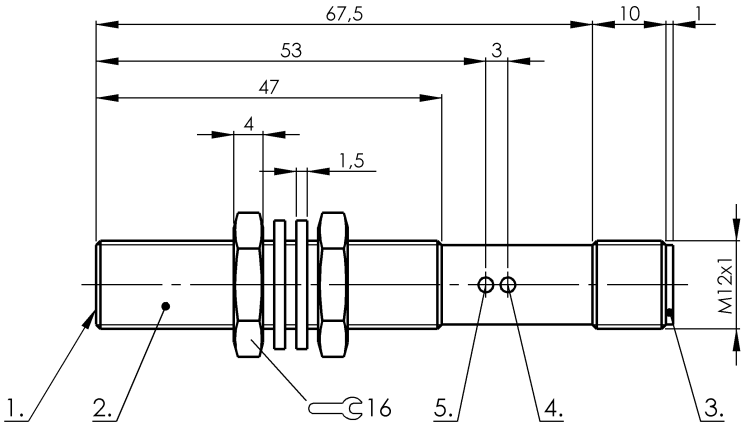

1) Активная поверхность 2) Корпус 3) Крышка 4) Функциональный индикатор, желтый 5) Индикация эхо, зеленый

Display/Operation

Возможность регулировки	Удалённый
Индикатор Echo	СД зеленый
Индикатор функции переключения	СИД желтый

Electrical connection

Защита от короткого замыкания	да
Разъем	M12x1, 4--конт.

Electrical data

Выходной сигнал регулир.	да
Выходной ток, макс.	100 mA
Гистерезис H, макс.	1 %
Защита от переполюсовки	да
Класс защиты	II
Потребляемый ток, макс.	35 mA
Рабочее напряжение Ub	10…30 VDC
Расчетное рабочее напряжение Ue=	24 V
Ультразвуковая частота	400 kHz
Частота переключения	30 Hz

Environmental conditions

Степень защиты IEC 60529	IP65
Температура окружающей среды	-20…70 °C
Температура хранения	-30…75 °C

Material

Активная поверхность, материал	PUR эпоксидная смола
Материал корпуса	1.4305
Материал крышки	PA
Материал крышки	PA

Mechanical data

Вес	22.00 g

Output/Interface

Переключающий выход	PNP Замыкающий контакт/ размыкающий контакт (NO/ NC)

Range/Distance

Дальность действия	25…200 mm
Диапазон измерения	25…200 mm
Разрешение	≤ 0.200 mm
Точность воспроизведения	0.2 % FS
Угол открытия, угол расхождения пучка	8 °

Connector view

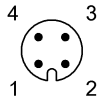

Конт. 1: +24 В Конт. 2: запоминание Конт. 3: 0 В Конт. 4: переключ. выход