efector190

# ANT930

DTRUHFA_AERWETTN04

системы идентификации

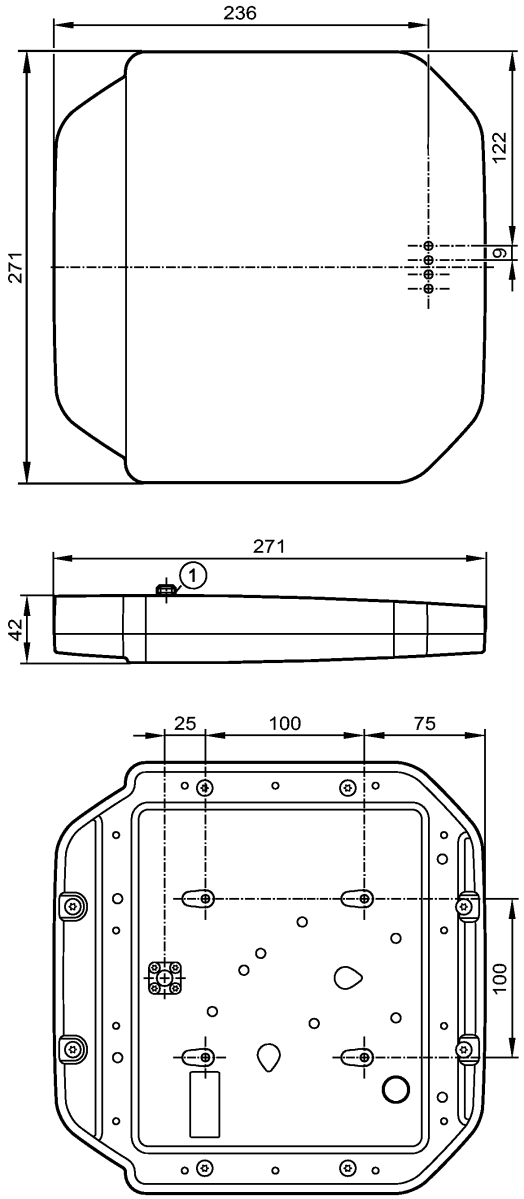


1: Разъём TNC

Made in Germany

| Характеристики | |
|---|---|
| Антенна RFID-UHF | |
| Прямоугольный корпус, пластмасса | |

| Электронные данные | |
|---|---|
| Рабочая частота [MHz] | 902...928 (FCC) |
| стандарт | круглая |
| Коэффициент усиления антенны [dBic] | 8,3 |
| Импеданс [Ω] | 50 |
| Макс. мощность излучения (ETSI EN 302 208) [mW ERP] | 4000 |

| Диапазон контроля | |
|---|---|
| Угол обзора в дальнем поле [°] | 69 |

| Условия эксплуатации |
|---|

# ANT930

DTRUHFA_AERWETTN04

| | | |
|---|---|---|
| Температура окружающей среды | [°C] | -20...55 |
| Температура хранения | [°C] | -40...85 |
| Степень защиты | | IP 65 |
| **Механические данные** | | |
| Материал | | корпус: алюминий; Крышка: пластмасса; Разъём TNC: Латунь / PTFE |
| Вес | [kg] | 2,097 |
| **электрическое подключение** | | |
| Электрическое подсоединение | | Разъём TNC |
| **Примечания** | | |
| Упаковочная величина | [штука] | 1 |