efectorsoo

E30066

EPS-RS232-INTERFACE

Принадлежности

более недоступно - архивная позиция

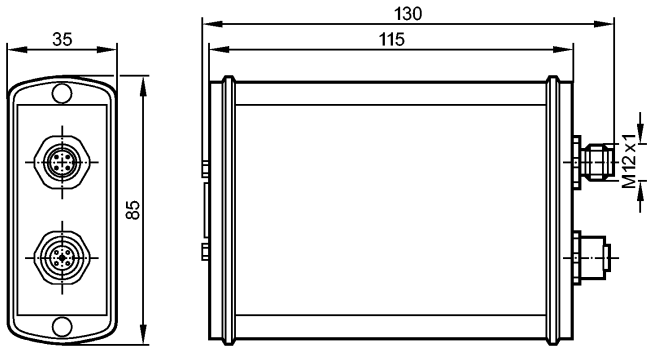

Made in Germany

CE

Характеристики		
EPS RS-232 интерфейс		
Соединение между ПК/ПЛК и устройствами, имеющими спецификацию DTM		
(датчики с EPS- програм. интерфейсом)		
Электронные данные		
Рабочее напряжение	[V]	10,8...30 DC
Потребление тока	[mA]	< 80
сопротивление изоляции	[MΩ]	> 100 (500 V DC)
Класс защиты		III
Защита от переполюсовки		да
Время отклика для передачи сигнала датчика [мс]		OU1 < 80 / OU2 = 0
Выходы		
Номинальный ток	[mA]	250
Падение напряжения	[V]	< 2
Защита от короткого замыкания		тактовый
Защита от перегрузок по току		да
Время реакции		
готовность к работе после подключения питания	[s]	1,5
Условия эксплуатации		
Температура окружающей среды	[°C]	-20...70
Температура хранения	[°C]	-40...100
Степень защиты		IP 60
Испытания / одобрения		
Электромагнитная совместимость		EN 61000-4-2 ESD: 4 kV CD / 8 kV AD EN 61000-4-3 ВЧ излучение: 10 V/m EN 61000-4-4 Всплеск: 2 kV EN 61000-4-6 ВЧ проводимость: 10 V
MTTF	[лет]	192
Механические данные		
Материал		алюминий
Срок службы датчика в циклах срабатывания комм. выхода (миним.)		

E30066

EPS-RS232-INTERFACE

Принадлежности

Вес	[kg]	0,344

электрическое подключение

Электрическое подсоединение	разъём 2 x M12, 1 x разъём RS-232

Назначение жил кабеля при подключении

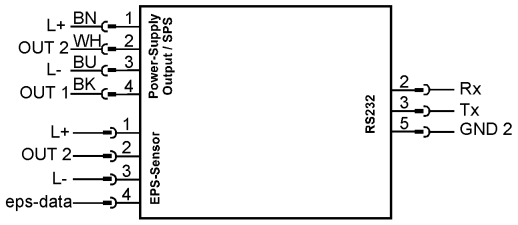

Примечания

Упаковочная величина	[штука]	1

более недоступно - архивная позиция