efectorboo

VE1101

VIBRATION DIAGNOSTIC UNIT

Системы диагностики

более недоступно - архивная позиция

Снят с производства, замена: VSA001+VSE002 или VNB001
При выборе альтернативного датчика и принадлежностей обратите внимание на технические параметры, возможны несоответствия!

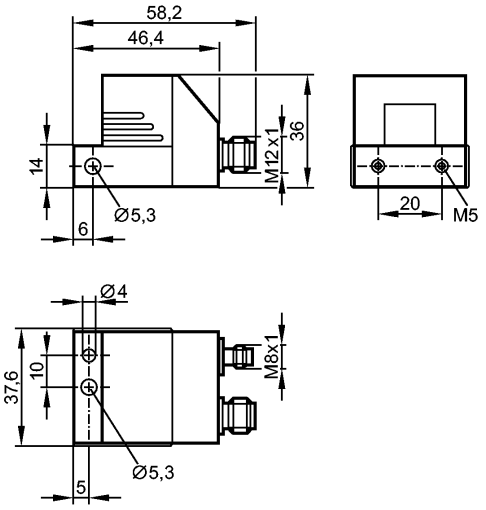

Made in Germany

Характеристики		
Датчик вибрации		
VE		
Подключение через разъёмы M12 и M8		
Спектральный анализ / БПФ		
и БПФ по огибающей		
Пиковые значения		
и среднеквадратичные значения виброскорости		
Анализ тенденции изменения		
Область применения		
Применение		Schwingungsüberwachung von bis zu 5 Diagnosegrößen und 2 Pegelwerten
Электронные данные		
Рабочее напряжение	[V]	10...32 DC
Потребление тока	[mA]	100 (24 V) плюс дополнительный внешний приемник импульсов
Класс защиты		III
Диапазон измерения / настройки		
Принцип измерения		емкостный
Диапазон измерения	[g]	± 25 **)
диапазон скоростей вращения	[1/min]	12...1500 / 120...12000
Частотный диапазон	[Hz]	0,125...500 / 3...6000 ***)
Минимальное время измерения	[s]	0,8
Точность/ погрешность		
спектральное разрешение	[Hz]	0,125
Программное обеспечение / Программирование		
История измерений.		2580 Datensätze ausgeführt als Ringspeicher
Условия эксплуатации		

efectorboo

VE1101

VIBRATION DIAGNOSTIC UNIT

Системы диагностики

Температура окружающей среды [°C]	-30...75
Степень защиты	IP 69K
Испытания / одобрения	
Электромагнитная совместимость	IEC 1000-4-2/3/4/6
MTTF [лет]	289
Механические данные	
Вид датчика	Микромеханический акселерометр
Количество осей измерения	1
Сопротивление механической нагрузке [g]	100
Материал	корпус: отливка из цинка никелированн.
Вес [kg]	0,229
электрическое подключение	
Электрическое подсоединение	Разъём M12; Разъём M8

Назначение жил кабеля при подключении

Plug M8 (RS485 communication)

Контакт 1: -
Контакт 2: B
Контакт 3: -
Контакт 4: A

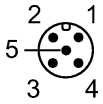

M12:
Контакт 1: питание +
Контакт 2: Коммутационный выход 2 NO / NC программируемый
Контакт 3: питание -
Контакт 4: Коммутационный выход 1 NO / NC программируемый
Контакт 5: Скорость вращения входной сигнал

Примечания	
Примечания	**) номинал ± 20 ***) в зависимости от конфигурации Контакт 2 (коммутационный выход 2) и контакт 4 (коммутационный выход 1) могут программироваться только парами
Упаковочная величина [штука]	1

более недоступно - архивная позиция

Снят с производства, замена: VSA001+VSE002 или VNB001
При выборе альтернативного датчика и принадлежностей обратите внимание на технические параметры, возможны несоответствия!