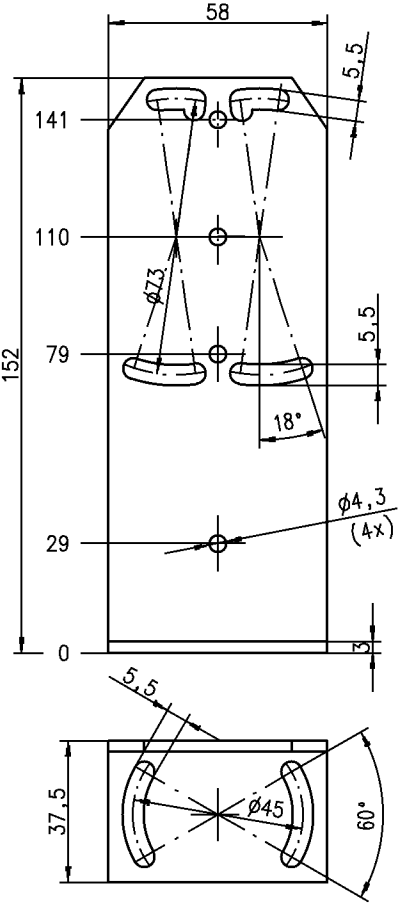
58
5,5
141
110
ø73
5,5
152
79
18°
ø4,3
(4x)
29
0
3
5,5
37,5
ø45
60°