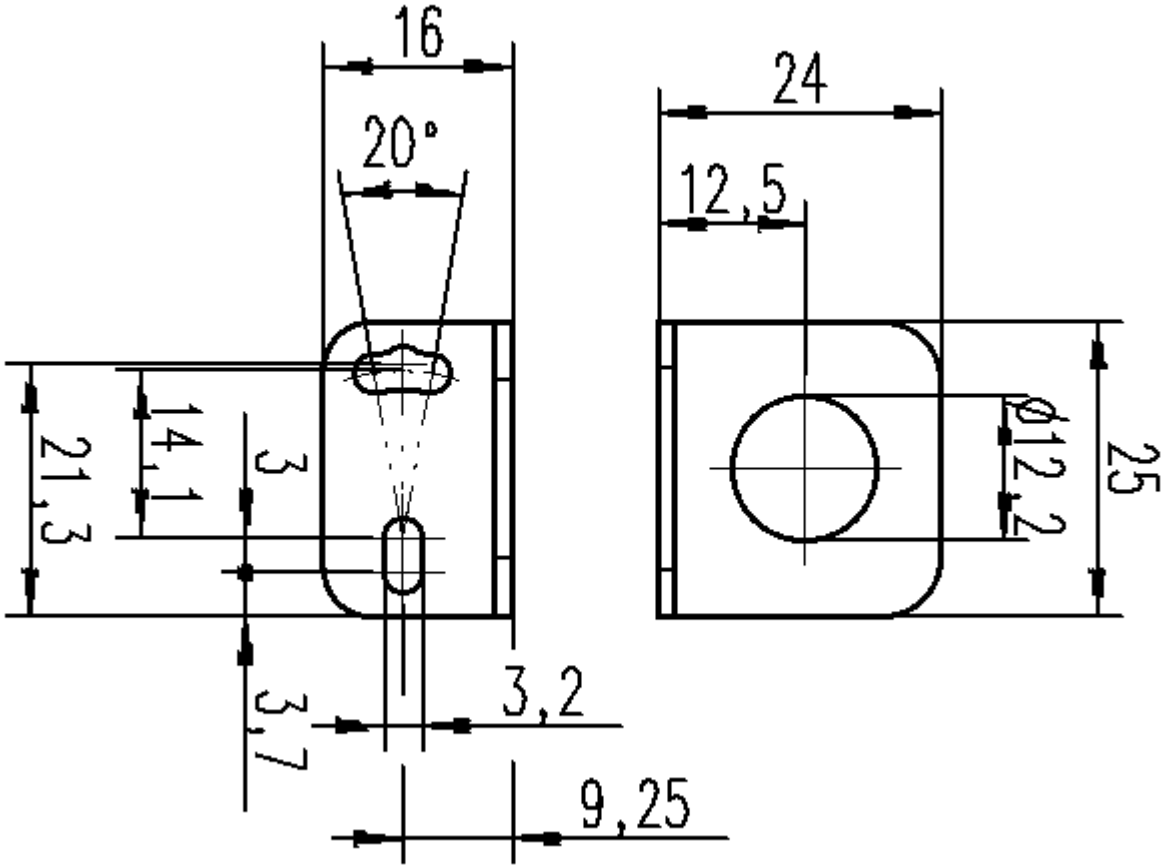
16
20°
24
12,5
21,3
14,1
3
3,7
3,2
9,25
Ø12,2
25