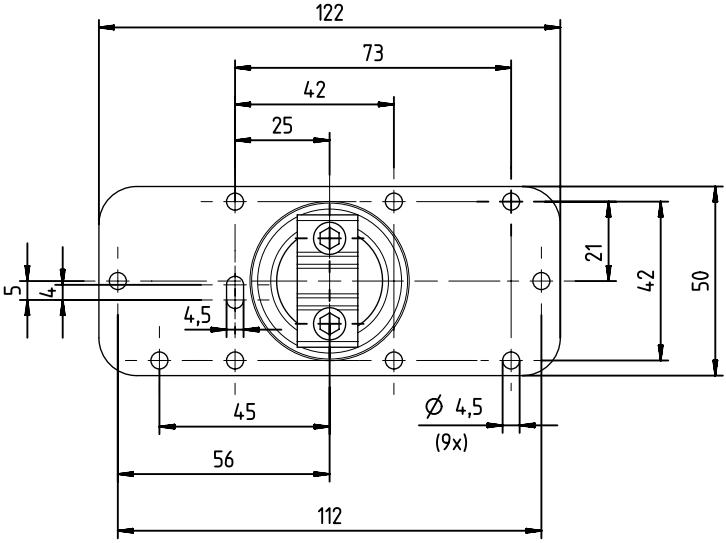
122
73
42
25
21
42
50
5
4
4,5
45
56
112
Ø 4,5
(9x)

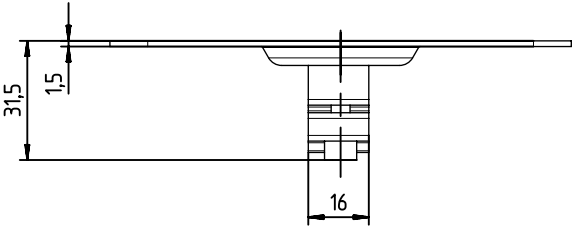
31,5
1,5
16

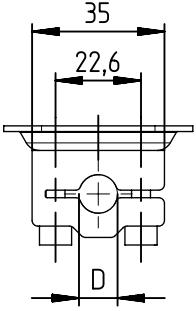
35
22,6
D