Технические характеристики продукта
Характеристики

KTB0404ZA4
Canalis - горизонтальный крепёж - B = 104…404 мм

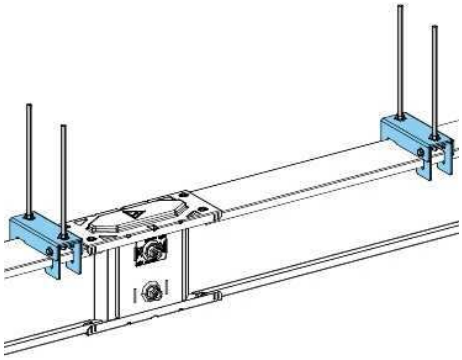

Основные характеристики

Семейство продуктов	Canalis
Диапазон	Canalis
Наименование продукта	KT
Тип изделия или компонента	Крючок
Краткое имя устройства	KTB
Совместимость серий изделий	Кабель-канал из Canalis - KT

Дополнительные характеристики

Аксессуар / категория "отдельная деталь"	Комплектующие для создания опоры
Монтаж фиксатора	Подвешенный на резьбовом стержне
Расстояние по горизонтали	2 m
[Icw] номинальный рабочий ток	4000 A с медь 1600 A с алюминий 1000 A с алюминий 4000 A с алюминий 2500 A с алюминий 2000 A с алюминий 1350 A с медь 3200 A с медь 1250 A с алюминий 2000 A с медь 1600 A с медь 3200 A с алюминий 2500 A с медь 5000 A с медь
Стандарты	МЭК 61439-6 IEC 60439-2
Ширина	186 мм
Глубина	69 мм
Высота	86 мм
Масса продукта	3.8 кг
Количество на один комплект	Комплект из 2 шт.

Экологичность предложения

Статус предложения	Продукт категории Green Premium
Директива RoHS	Соответствует - c 1052 - Декларация о соответствии Schneider Electric Декларация о соответствии Schneider Electric
Регламент REACh	Продукт не содержит превышающее норму количество особо опасных веществ
Экологический профиль продукта	Доступен
Инструкция по утилизации	Не требует специальных действий для утилизации

Информация, представленная в данном разделе, содержит общее описание и / или технические характеристики продуктов.
Этот документ не предназначен и не может использоваться для определения пригодности или надежности этих продуктов в конкретных случаях их применения пользователями.
Любой пользователь обязан выполнить своевременный и полный анализ рисков, дать оценку и протестировать продукт в конкретном соответствующем применении.
Ни Schneider Electric, ни любой из ее филиалов или дочерних компаний не несет ответственности за неправильное использование информации, содержащейся в настоящем разделе.