Круглый разъем M12 x 1
разборный разъем "мама", угловой
BMWS8251-8,5

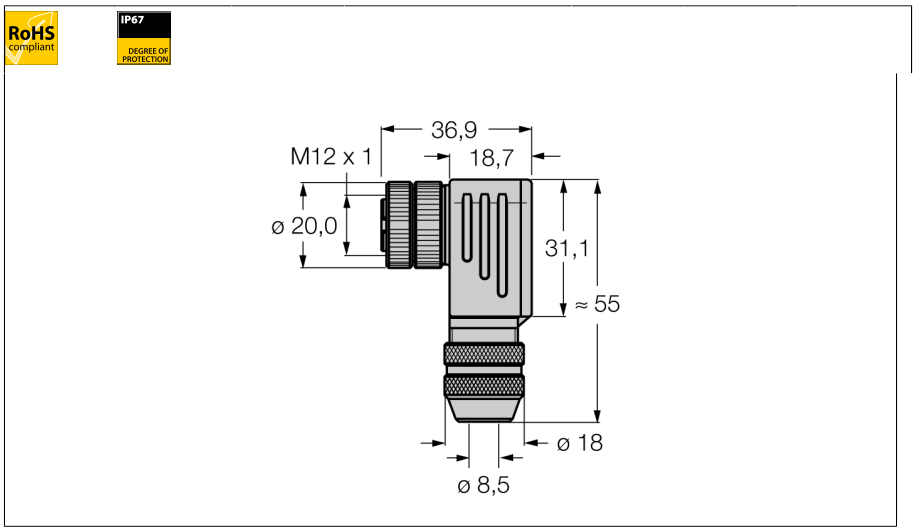

- **Для использования в сетях PROFIBUS-DP**
- **до 12 Мбит/с**
- **Экранирование пружинной спиралью**
- **B-код**
- **Металлический корпус**
- **Винтовые клеммы**
- **5-контакт.**
- **Метрическая резьба M18x 1**
- **Диаметр кабеля 6.0…8.5 мм**

Конфигурация клеммника

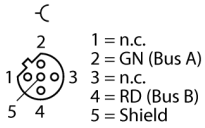

Тип	BMWS8251-8,5
Идент. №	6904723

Разъем A-стороннее	Разборная розетка, M12 x 1, угловой
Количество поля	5
Контакты	металл, CuZn, золоченный
Подложка контактов	пластмасса, PA, черн.
Ручка	металл, CuZn, никелированный
Соединительная гайка/винт	латунь, GD-Zn, никелированный
Уплотнитель	пластмасса
Резьбовое уплотнение	M18x1
Внешний диаметр кабеля	мин. 6… 8.5мм
Поперечное сечение проводника/прижимная способность	0.14…0.75мм^2
Тип соединения	клеммник под винт/под зажим
Механический срок службы	> 100 Срок службы контактов
Степень загрязненности	3
Класс защиты	IP67, (привинчены друг к другу)

Экран	да

Электрические характеристики +20 °C	
Напряжение [Umax]	макс. 125 В
Допустимая нагрузка	4 A
сопротивление изоляции	≥ 10^8 Ω
Прямое сопротивление	≤ 5 мОм

Механические и химические свойства	
температура окружающей среды	
в состоянии покоя	-40 … 85°C

Edition • 2016-05-19T07:17:33+02:00

Hans Turck GmbH & Co.KG • D-45472 Mülheim an der Ruhr • Witzlebenstraße 7 • Tel. 0208 4952-0 • Fax 0208 4952-264 • more@turck.com • www.turck.com