Комплектующие для монтажа для цилиндров со стяжной шпилькой KLI 5Z KLEMMSTÜCK

Industrial Automation

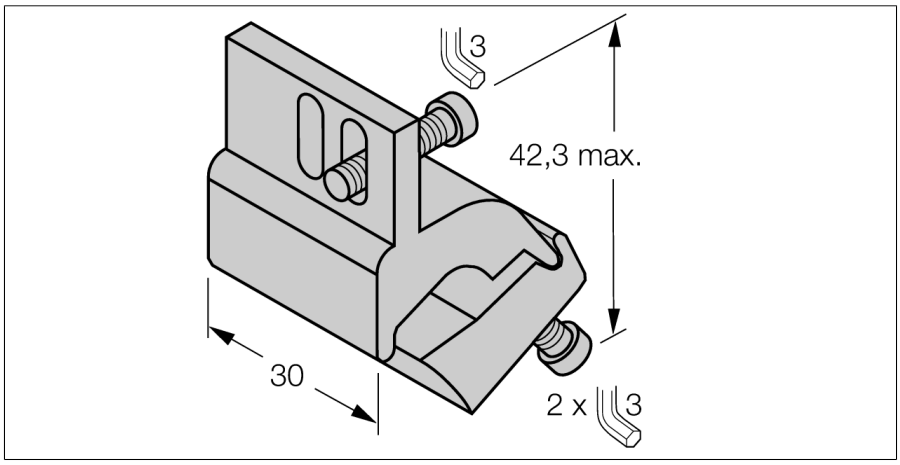

комплектующие для магнито-индуктивных датчиков и для их монтажа на цилиндр со стяжной шпилькой, диаметр 32…63 мм, алюминий

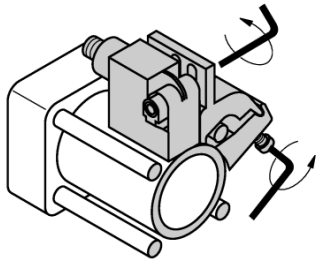

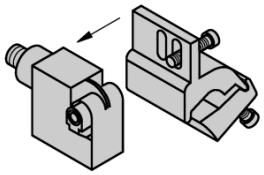

Тип	KLI 5Z KLEMMSTÜCK
Идент. №	6971803

Конструкция	аксессуары для прямоугольных корпусов, IKE, IKT, IKM
Размеры	42.3 x 30 мм
Материал корпуса	Металл, AL
фиксация зажима ссответствует устройству датчика	32 ... 63 мм
Максим. ширина зажима	4 мм
Максим. ширина зажима	8 мм

Edition • 2016-05-19T08:53:10+02:00

Hans Turck GmbH & Co.KG • D-45472 Mülheim an der Ruhr • Witzlebenstraße 7 • Tel. 0208 4952-0 • Fax 0208 4952-264 • more@turck.com • www.turck.com