Соединительная система
PROFIBUS Y соединение, полное экранирование, 12 Mbps
VB2-FSW-FKW-FSW-45

Industrial Automation

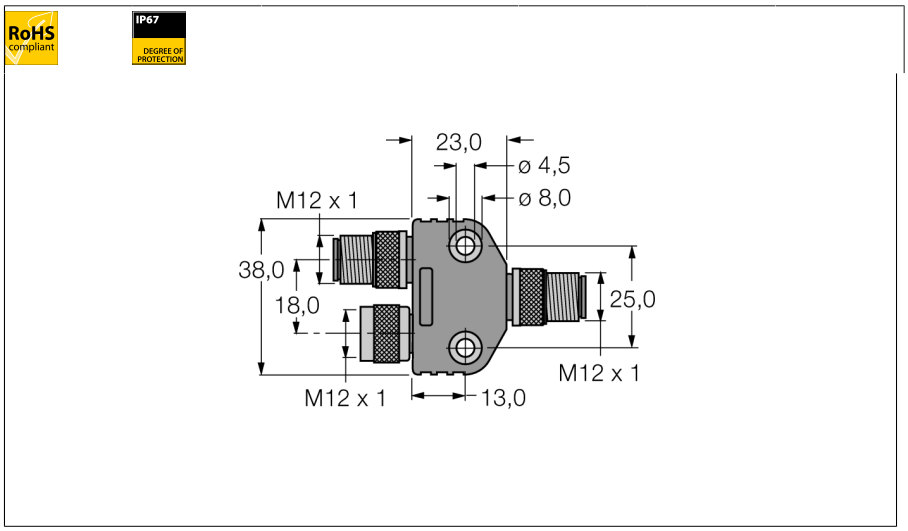

- **Версия: разъем M12**
- **Y-разветвитель, 5-контактн., с зеркальным расположением контактов**
- **Для использования в сетях PROFIBUS-DP**
- **Допустимая нагрузка: 150 мА (контакты 2, 4), 4A (контакты 1, 3, 5)**
- **Номинальное напряжение: 150 мА (контакты 2, 4), 250 V (контакты 1, 3, 5)**
- **Степень защиты IP67**

Конфигурация контактов:

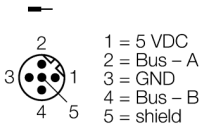

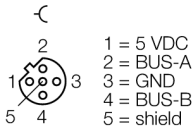

схема

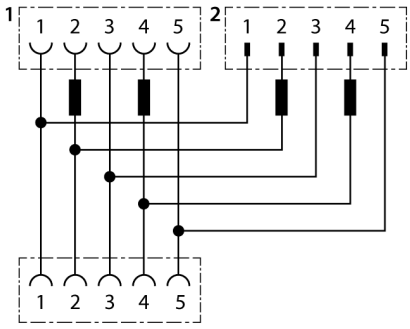

Тип	VB2-FSW-FKW-FSW-45
Идент. №	6996009
Соединительная коробка	Вилка, вилка - розетка, M12 x 1
Количество поля	5/5
Контакты	латунь, CuZn, золоченный
Подложка контактов	пластмасса, TPU, черн.
Ручка	пластмасса, TPU, черн.
Соединительная гайка/винт	латунь, CuZn, никелированный
Уплотнитель	пластмасса, FPM/FPM
Класс защиты	IP67, только в затянутом состоянии
Механический срок службы	> 100 Срок службы контактов
Момент затяжки	0.8 … 1 Нм (соблюдайте макс. значения!)
Электрические характеристики +20 °C	
Допустимая нагрузка	4 A
Напряжение [Umax]	макс. 250 В
Прямое сопротивление	≤ 5 мОм
сопротивление изоляции	≥ 10^8 Ω
температура окружающей среды	
в движении.....	-40 … 105°C

Edition • 2016-05-19T08:53:47+02:00

Hans Turck GmbH & Co.KG • D-45472 Mülheim an der Ruhr • Witzlebenstraße 7 • Tel. 0208 4952-0 • Fax 0208 4952-264 • more@turck.com • www.turck.com