Тензодатчик на растяжение/сжатие, S-образного типа до 50 кН Модель F2211

Применение

- Общезаводское проектирование
- Производственные линии
- Оборудование для измерений и контроля
- Специальное оборудование и машиностроение
- Испытательные стенды и производственные линии

Особенности

- Легкость приложения нагрузки
- Прочная конструкция
- Простота монтажа
- Пылевлагозащита IP65 или IP67
- Погрешность 0,1% от полной шкалы

Тензодатчик на растяжение/сжатие, модель F2211

Описание

Область, где может использоваться данный тензодатчик, охватывает не только весовое оборудование, но и бесчисленное множество промышленных применений, в которых решающую роль при выборе подходящего прибора играет высокая точность, простота установки с большой площадью контактной поверхности и низкая стоимость.

Удовлетворяя этим требованиям, данный тензодатчик обеспечивает идеальную работу в диапазоне измерений от 0 … 0,02 кН до 0 ... 50 кН и может использоваться для измерения силы сжатия и растяжения.

Тензодатчик защищен от воздействия водяных брызг и надежно работает в очень сложных условиях эксплуатации.

Примечание
Для предотвращения перегрузки в процессе установки полезно выполнять электрические соединения тензометрического датчика сжатия и контролировать измеренные значения.

Вектор силы, воздействующий на тензодатчик, должен быть направлен строго по направлению оси тензодатчика. Тензометрические датчики сжатия следует устанавливать на горизонтальной поверхности.

Специальная информация
Контроль калибровки (дополнительный сигнал 100 %)
Имеются элементы приложения нагрузки (дополнительно)

Part of your business

Технические характеристики в соответствии с VDI/VDE/DKD 2638

Модель	F2211										
Номинальная сила F_{nom} в кН	**0,02**	**0,05**	**0,1**	**0,2**	**0,5**	**1**	**2**	**5**	**10**	**20**	**50**
кг	2	5	10	20	50	100	200	500	1000	2000	5000
Предельное значение силы F_L	150 % F_{nom}										
Разрушающая нагрузка F_B	> 300 % F_{nom}										
Относительная ошибка линеаризации d_{lin}	≤ ±0,2 % от полной шкалы (дополнительно ≤ ±0,1 % от полной шкалы либо для силы растяжения, либо для силы сжатия)										
Допустимая колебательная нагрузка F_{rb}	±70 % F_{nom} в соответствии с DIN 50100										
Относительная ползучесть, 30 мин при F_{nom}	≤ ±0,07 % от полной шкалы (дополнительно ≤ ±0.04 % от полной шкалы)										
Номинальное отклонение s_{nom}	< 0.15 мм										
Номинальная температура $B_{T, nom}$	-10 ... +70 °C										
Температура эксплуатации $B_{T, G}$	-30 ... +85 °C										
Температура хранения $B_{T, S}$	-50 ... +90 °C										
Нормальная температура T_{ref}	23 °C										
Влияние температуры на ■ характеристическое значение TK_C ■ нулевой сигнал TK_0	< ±0,12 % от полной шкалы/10K (дополнительно ≤ ±0,08 % от полной шкалы/10K) < ±0,04 % от полной шкалы/10K (дополнительно ≤ ±0,025 % от полной шкалы/10K)										
Пылевлагозащита	**До 1 кН:** IP65 в соответствии с EN/IEC 60529 **От 1 кН:** IP67 в соответствии с EN/IEC 60529										
Сопротивление изоляции R_{is}	> 2 ГОм										
Предельная поперечная сила F_Q	60 % от номинальной величины										
Аналоговый выход ■ Выходной сигнал (характеристическое значение) C	2 мВ/В (1 мВ/В до 0,02 кН)										
■ Входное/выходное сопротивление R_e/R_a	350 Ом										
■ Дополнительно	Встроенный кабельный усилитель 0 (4) … 20 мА, 0 … 10 В пост. тока										
■ Относительная погрешность из характеристическое значение d_C	≤ ±0,1% от полной шкалы										
■ Напряжение питания	2 … 12 В (макс. 15 В), 12 … 28 В пост. тока для встроенного кабельного усилителя										
■ Электрические соединения	Кабель 3 м/4-проводная схема										
Контроль калибровки	(Дополнительный сигнал 100%)										
Защита от перегрузки	(Дополнительно для измерения силы сжатия и растяжения)										
Монтажные приспособления	(Дополнительно)										
Материал измерительного элемента	Алюминий						Нержавеющая сталь				
Масса (кН), кг	0,25		0,30				0,57		0,65	1,45	1,5

Размеры в мм

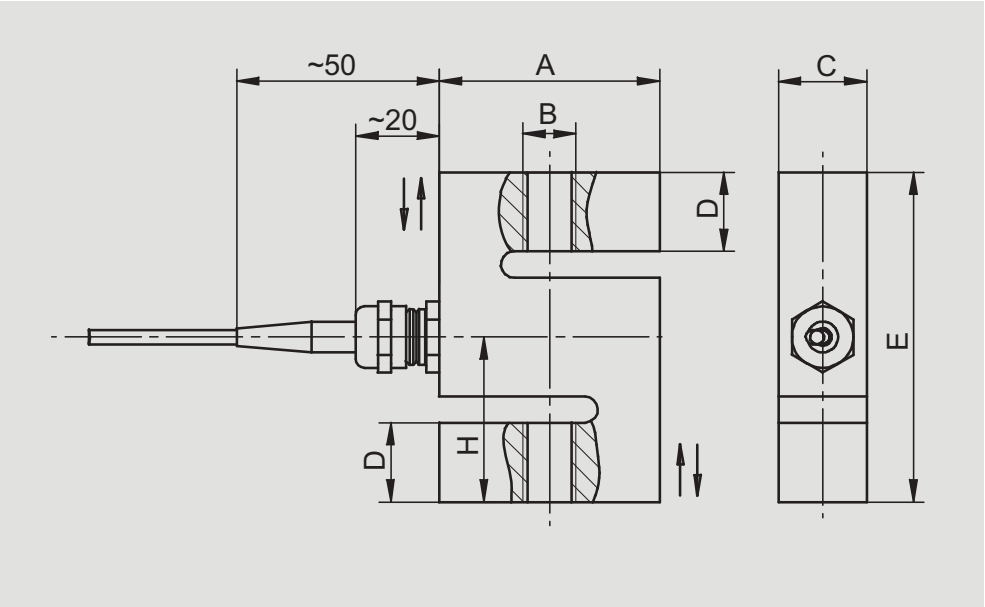

Размеры в мм	Диапазон измерения в кН										
	0,02	0,05	0,1	0,2	0,5	1	2	5	10	20	50
A	50									65	
B	M12									M24 x 2	
C	20									39,5	
D	18									22	
E	75									85	
H	37,5									42,5	

Назначение контактов для встроенного кабельного усилителя

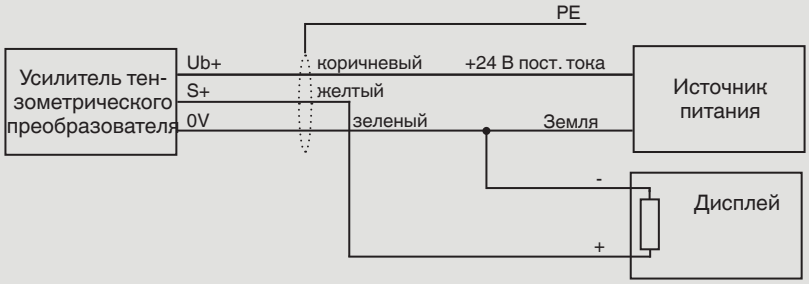

Электрические соединения	
Питание (-)	Зеленый
Питание (+)	Коричневый
Сигнал (+)	Желтый
Сигнал (-)	Белый
Управление	Серый
Экран ⏚	Экран

© 08/2016 WIKA Alexander Wiegand SE & Co. KG, все права защищены.
Технические характеристики, указанные в данном документе, были актуальны на момент его публикации.
Компания оставляет за собой право вносить изменения в технические характеристики и материалы своей продукции.

07/2017 RU based on 08/2016 EN

АО «ВИКА МЕРА»
127015, Россия, г. Москва,
ул. Вятская, д. 27, стр. 17
Тел.: +7 (495) 648-01-80
Факс: +7 (495) 648-01-81
info@wika.ru · www.wika.ru