Манометр с трубкой Бурдона, ЧС, исполнение из нержавеющей стали Модель 130.15

WIKA Типовой лист PM 02.19

Применение

- Для газообразных и жидких сред, также аггресивных с требованиями по степени чистоты. Применение, также в аггресивных условиях
- Для всех применений ЧС (Чистые среды)
- Полупроводниковая промышленность и электроника
- Системы распределения газа

Специальные особенности

- VCR® свместное поверхностное уплотнение
- Проверен на гелиевом течеискателе
- Полированный корпус

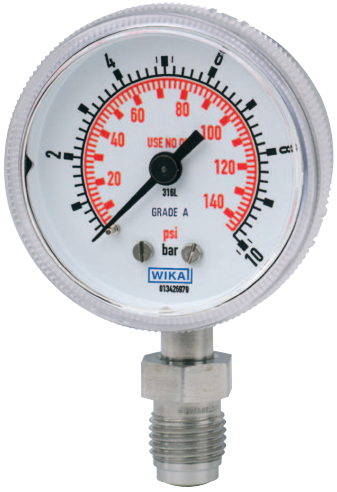

Манометр с трубкой Бурдона, HP Модель 130.15.2", присоединение к процессу VCR® совместимая по поверхности уплотнения

Описание

Номинальный размер
1 ½", 2"

Класс точности
HP 1 ½": Класс B по ASME B40.1
HP 2": Класс A по ASME B40.1

Диапазоны измерений
0 ... 1 до 0 ... 400 бар (0 ... 15 до 0 ... 6000 psi)
а также соответствующие вакууметрические и мановакууметрические диапазоны

Предельное давление
Постоянное: 3/4 x ВПИ
Переменное: 2/3 x ВПИ
Кратковременное: ВПИ

Допустимая температура
Окружающая: -40 ... +60 °C
Измеряемая: +100 °C максимум

Температурный эффект
При отклонение температуры окружающей среды от нормальной (+20 °C): макс. ±0,4 %/10 K от диапазона

Пылевлагозащита
IP 54 по EN 60 529 / МЭК 529

VCR® - зарегистрированная торговая марка Swagelok

Типовые листы схожих продуктов:
Нержавеющая сталь, исполнение СЧС series; Модель 230.15; смотри Типовой лист PM 02.20

Part of your business

Стандартное исполнение

Присоединение к процессу
Нержавеющая сталь 316L,
Снизу (LM) или экцентрично снизу (LBM)
VCR® фитинговое уплотнение торцевого исполнения:
с накидной гайкой (внутренняя)
с внешней резьбой гайки
или с внешней резьбой 9/16-18 UNF фиксированной
Внешняя резьба ¼ NPT
Привариваемое присоединение

Чувствительный элемент
Нержавеющая сталь 316L,
< 100 бар: C-тип
≥ 100 бар: спирального типа
Проверка герметичности: значение утечки ≤ 10^{-9} мбар · л / с
Метод теста: гелиевая масс-спектрометрия

Механизм
Нержавеющая сталь

Циферблат
Алюминий, белый, черные надписи, с упором для стрелки

Стрелка
Алюминий, черный

Корпус
Нержавеющая сталь, полированный

Стекло
Поликарбонат,
НР 1 ½": вставленное в корпус
НР 2": вкручиваемое в корпус

Чистка
Очищенный, для кислородных применений по ASME Уровень IV

Варианты

- Другие присоединения к процессу
- Присоединение к процессу surface finish Ra ≤ 0,3 µm
- Двойная шкала
- Диапазоны измерений до 700 бар с присоединением к процессу ¼ NPT

Размеры в мм

Стандартное исполнение ЧС 1 ½"

Снизу (LM)

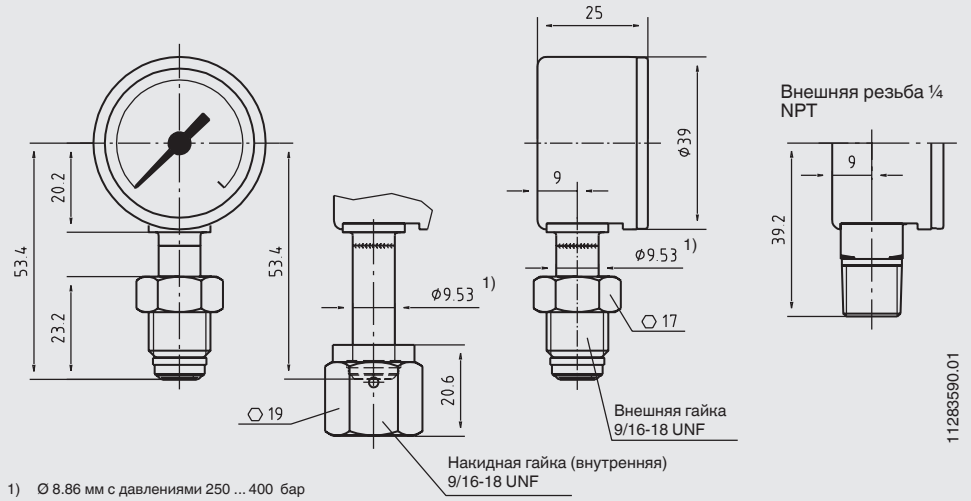

1) Ø 8.86 мм с давлениями 250 ... 400 бар (большая толщина)

Осевое сзади (CBM)

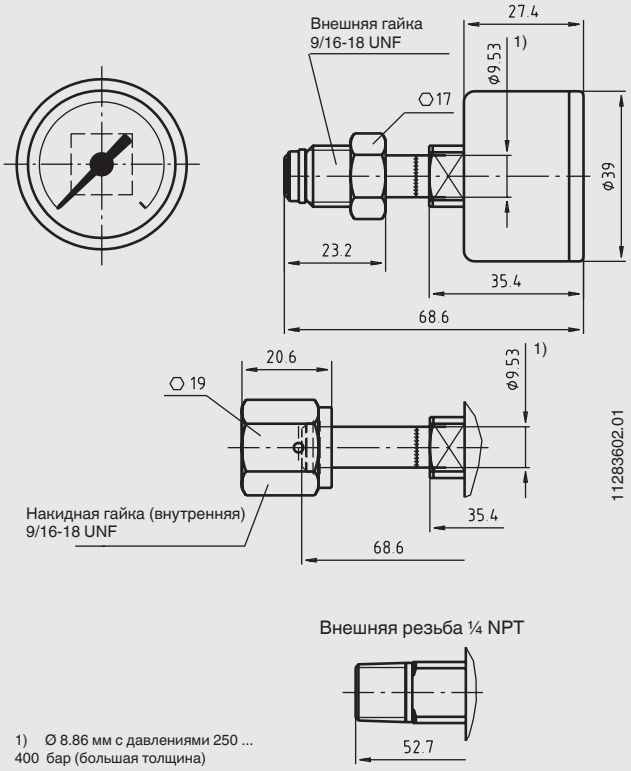

1) Ø 8.86 мм с давлениями 250 ... 400 бар (большая толщина)

Стандартное исполнение ЧС 2"

Снизу (LM)

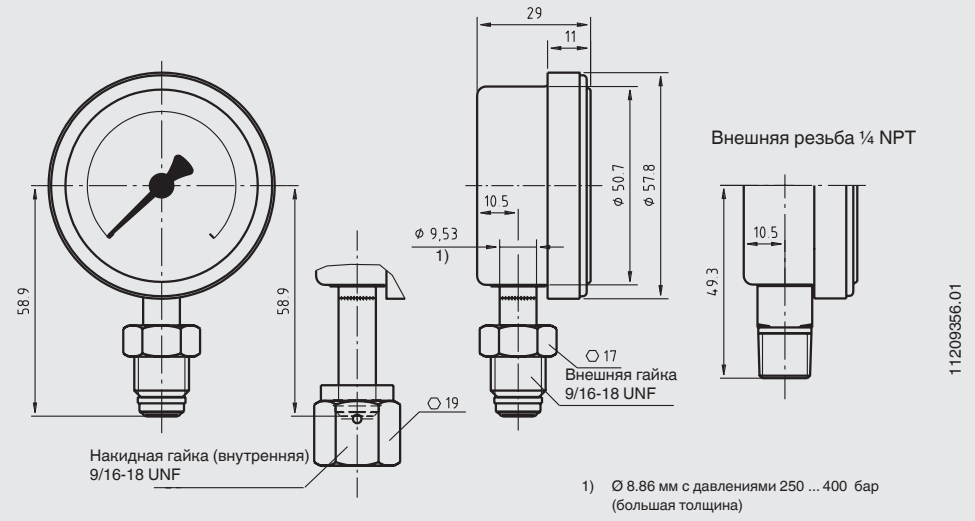

Осевое сзади (CBM)

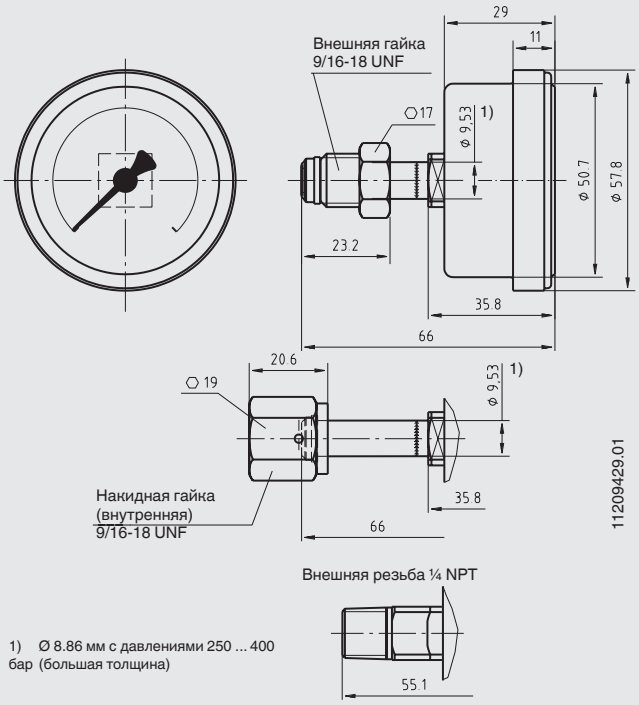

Информация, необходимая для заказа

Модель / Номинальный размер / Диапазон / Присоединение к процессу / Положение присоединения / Варианты

© 2008 WIKA Alexander Wiegand SE & Co. KG, все права защищены.
Спецификации и размеры, приведенные в данном документе, отражают техническое состояние изделия на момент выхода документа из печати.
Возможные технические усовершенствования конструкции и замена комплектующих производятся без предварительного уведомления.

11/2011 ru-ru based on 12/2008 GB

АО “ВИКА МЕРА”
127015, г. Москва, ул. Вятская,
д.27, стр.17
Тел.:+7(495) 648-01-80
Факс:+7(495) 648-01-81
info@wika.ru www.wika.ru