Датчик CO_2 и температуры для вентиляционного воздуховода Модель A2G-85

WIKA Типовой лист SP 69.07

Области применения

- Для измерения содержания CO_2 в вентиляционном воздуховоде методом недисперсионной инфракрасной спектроскопии.

Особенности

- Простой монтаж и ввод в эксплуатацию
- Компактная и прочная конструкция
- Электрический выходной сигнал 0…10 В пост. тока
- Не нуждается в техническом обслуживании

Датчик CO_2 и температуры для вентиляционного воздуховода, модель A2G-85

Описание

Датчик модели A2G-85 для вентиляционного воздуховода является датчиком со встроенной функцией измерения температуры и подходит для непосредственного монтажа на круглые вентиляционные трубы или прямоугольные вентиляционные каналы.

Датчик A2G-85 является высококачественным устройством для установки в системах вентиляции и кондиционирования воздуха. Этот датчик для вентиляционных воздуховодов измеряет содержание углекислого газа (CO_2) методом недисперсионной инфракрасной спектроскопии. Он также может измерять температуру. Благодаря объединению этих двух измерительных функций в одном устройстве стоимость материала и монтажных работ значительно сокращается.

Регулируемый монтажный фланец обеспечивает быструю установку. Дисплей с подсветкой (опция) гарантирует хорошую читабельность даже на расстоянии. Безвинтовое крепление крышки позволяет быстро выполнить электромонтаж и пусконаладочные работы.

Измерение содержания CO_2 и температуры воздуха как основа процесса управления/регулировки приобретает все большее значение в индустрии вентиляции и кондиционирования воздуха. Сигналы датчика для обоих параметров измерения передаются в систему автоматизации управления/регулировки или автоматизации здания через аналоговые выходы (0…10 В) или цифровой протокол Modbus®.

Part of your business

Технические условия

Датчик CO_2 и температуры для вентиляционного воздуховода, модель A2G-85	
Диапазон измерения ■ CO_2 ■ Температура	 400…2000 частей на млн 0…50 °C
Точность ■ CO_2 ■ Температура	 ±40 частей на млн +2 % от считываемого значения < 0,5 °C
Глубина погружения	183 мм
Подача питания U_B	24 В перем. тока или 24 В пост. тока ±10 %
Потребляемая мощность	Макс. 150 мА
Электрическое соединение	Кабельный сальник M16 Винтовые клеммы макс. 1,5 мм^2
Выходной сигнал	0...10 В пост. тока, нагрузка минимальная 1 кОм
Материал ■ Корпус ■ Крышка ■ Муфта датчика ■ Монтажный фланец	 Пластмасса (ABS) ПВХ Пластмасса (ABS) LLPDP
Допустимые значения температуры ■ Температура окружающей среды ■ Рабочая температура	 -20…+70 °C 0…50 °C (на датчике)
Относительная влажность	0… 95 %, без конденсации
Пылевлагозащита	IP54
Масса	150 г

Опции

- ЖК-дисплей
- Исполнение с Modbus®

Исполнение с Modbus® (опция)

Связь по протоколу Modbus®	
Режим передачи	Modbus® через последовательный интерфейс
Интерфейс	RTU (периферийное устройство)
Формат байта	RS-485
Скорость передачи данных в бодах	(11 бит) в режиме RTU Система кодирования: 8-битная двоичная Биты в байте: - 1 стартовый бит; - 8 информационных битов, первым отсылается бит самого низкого разряда; - 1 бит четности; - 1 стоповый бит
Адреса Modbus®	9600, 19 200, 38 400 – выбирается в настройках
Modbus® addresses	1…247 адресов, выбираются в меню настроек

Электрическое соединение

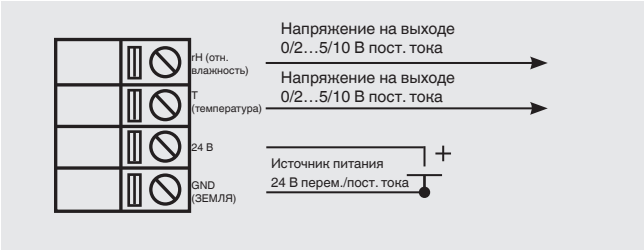

Размеры, мм

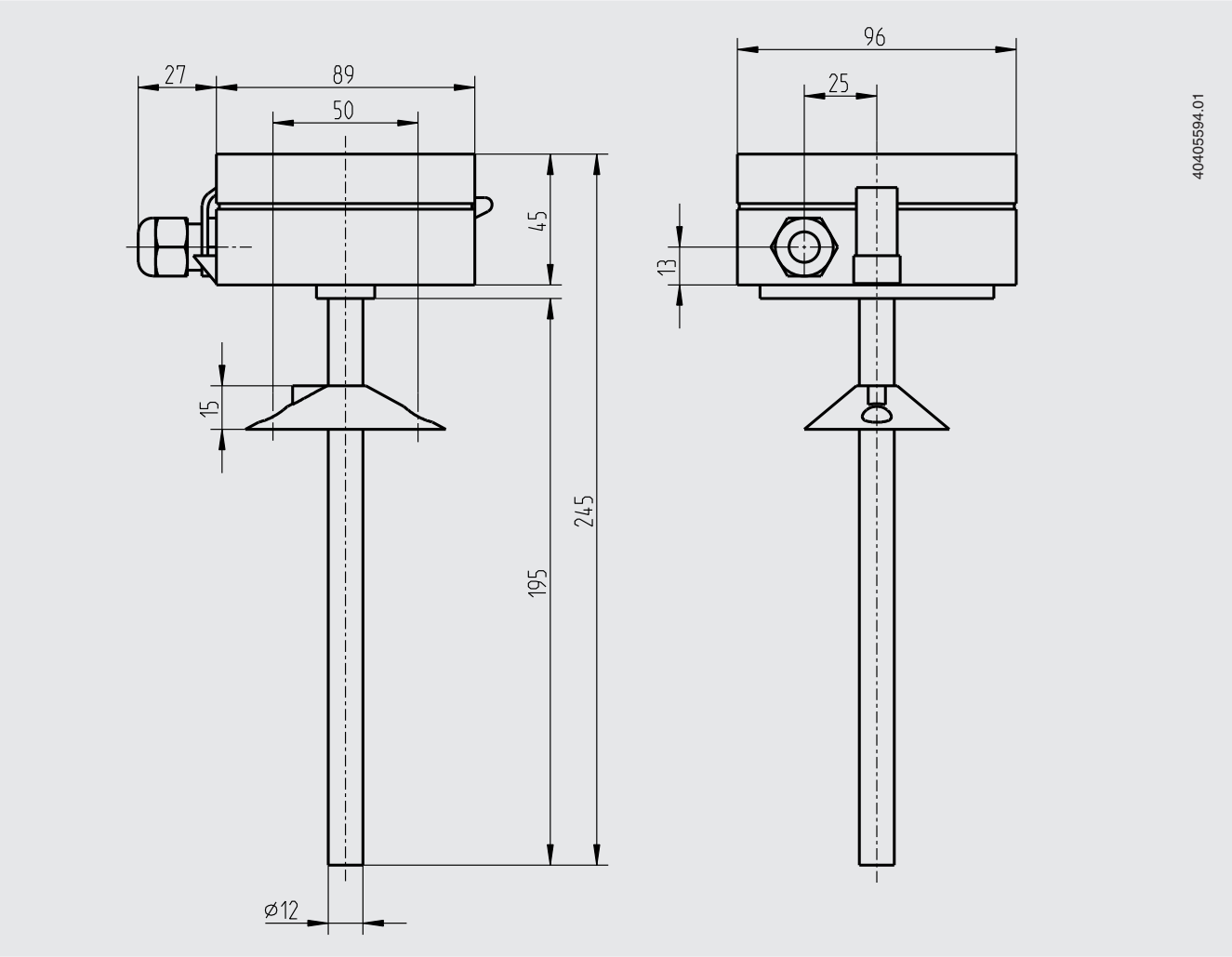

Сертификаты

Логотип	Описание	Страна
CE	**Декларация соответствия стандартам ЕС** ■ Директива по EMC ■ Соответствие директиве RoHS ■ Директива ЕС об утилизации электрического и электронного оборудования (WEEE)	Европейское сообщество

Сертификаты (дополнительная опция)

- Заводской сертификат 2.2 по EN 10204 (например, подтверждение современных технологий изготовления, сертификат на материалы, подтверждение класса точности)
- Заводской сертификат 3.1 по EN 10204 (например, подтверждение материалов смачиваемых металлических частей, подтверждение класса точности)

Разрешения и сертификаты см. на сайте.

Комплект поставки

- Датчик для вентиляционного воздуховода
- Монтажный фланец

Информация для заказа
Модель / Опции

© 2008 WIKA Alexander Wiegand SE & Co. KG, все права защищены.
Технические характеристики, указанные в данном документе, были актуальны на момент его публикации.
Компания оставляет за собой право вносить изменения в технические характеристики и материалы своей продукции.

04/2016 RU

АО «ВИКА МЕРА».
127015, Россия, г. Москва,
ул. Вятская, д. 27, стр.17.
Тел.: +7 (495) 648-01-80.
Факс: +7 (495) 648-01-81.
info@wika.ru www.wika.ru