Термометры с капилляром, модель IFC

другие сертификаты см. на стр. 3

Применение

- Машиностроение
- Промышленность холодильного оборудования
- Пищевая промышленность
- Отопление, вентиляция и воздушное кондиционирование

Отличительные особенности

- Капилляр
- Универсальность применений

Термометр с капилляром, модель IFC

Описание

Манометрический термометр IFC служит для универсальных применений в машиностроении, холодильном оборудовании, пищевой промышленности, отоплении, вентиляции и воздушном кондиционировании.

Термометры такого типа используются для измерения температуры в точках, куда затруднен монтаж обычного термометра.

IFC это недорогой и очень надежный прибор, благодаря его простой конструкции и пластиковому корпусу.

Part of your business

Стандартное исполнение

Номинальный размер в мм
60, 80, 100, 72 x 72, 96 x 96
Погрешность
±2 % от диапазона измерений при 23 °C на корпусе и капилляре (см. также “Опции”)
Допустимая температура окружающего воздуха
Корпус: -20 ... +70 °C (см. также “Опции”)
Капилляр:
- пластик -40 ... +120 °C
- с медной оплеткой -100 ... +350 °C
- нерж. сталь -100 ... +400 °C

Шкала
максимум 270 ∢°

Циферблат
Алюминий, белый, шкала черная
Принцип измерения
Система трубки Бурдона
Капилляр
Пластиковое покрытие или медная оплетка, или нерж. сталь 1.4571 в зависимости от диапазона измерений
Длина капилляра
Max. 5 м

Присоединение капилляра

снизу сзади

Корпус
Пластик (ABS)

Степень защиты
Круглый корпус: IP 54 по EN 60529 / IEC 529
квадратный корпус: IP 40 по EN 60529/IEC 529

Монтаж
В панель, монтажной скобой

Исполнения присоединений

Стандартное исполнение
Гладкий шток (без резьбы), SF94
Медный сплав
длина погружения = переменная
диаметр штока Ød = 6, 8, 8.5, 10 мм

Накидная гайка, SF91/SV20
Медный сплав, R ⅜
длина погружения = переменная
диаметр штока Ød = 6, 8, 8.5, 10 мм

Накидная гайка со свободным резьбовым соединением SF91/SV19 M14 x 1.5, R ⅜, R ½, R ¾
Медный сплав
длина погружения = переменная
диаметр штока Ød = 6, 8, 8.5, 10 мм

См. также IN 00.20

Диапазоны измерений

-100 ... 50;
-50 ... 100;
-40 ... 30;
-40 ... 40;
-40 ... 60;
-30 ... 40;
-30 ... 50;
-20 ... 100;
0 ... 40;
0 ... 60;
0 ... 80;
0 ... 100;
0 ... 120;
0 ... 150;
0 ... 160;
0 ... 200;
0 ... 250;
0 ... 300;
0 ... 350;
0 ... 400;
10 ... 50;
50 ... 150;
50 ... 200;
50 ... 250;
50 ... 300;
50 ... 350;
100 ... 220;
100 ... 250;
100 ... 300;
100 ... 350;
100 ... 400

Опции

- Корпус нерж. сталь
- Квадратный корпус
- Фланец для монтажа на панель
- Другие присоединения (см. IN 00.20)
- Другие размеры корпуса (37, 40, 42, 52 мм)
- Исполнение с погрешностью ±3 % от диапазона измерений в диапазоне температуры окружающей среды -40...+80 °C

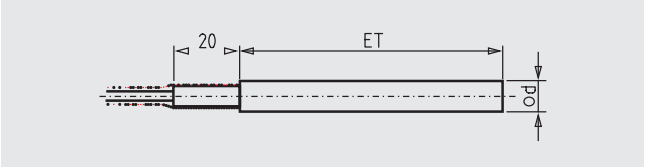

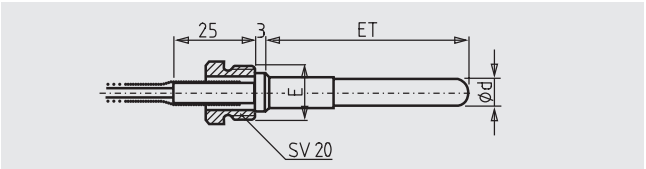

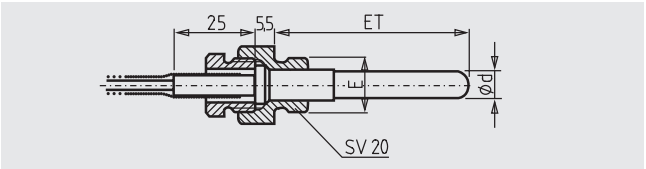

Размеры, мм

Стандартное исполнение

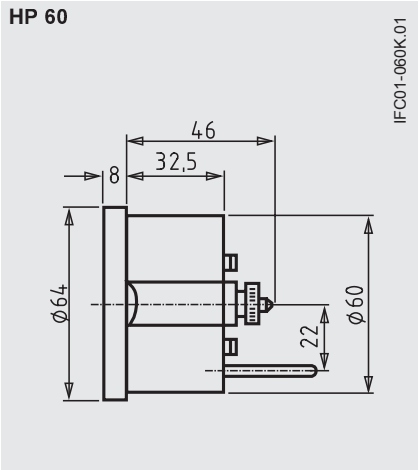

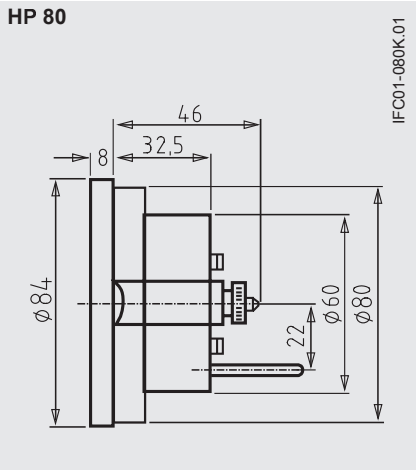

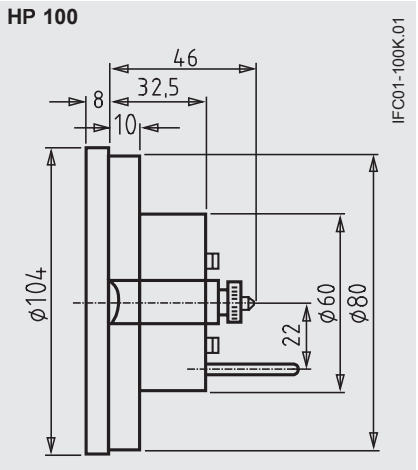

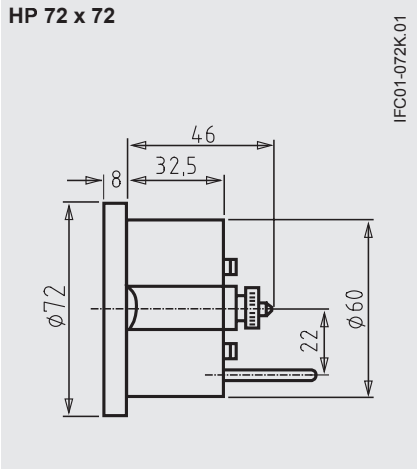

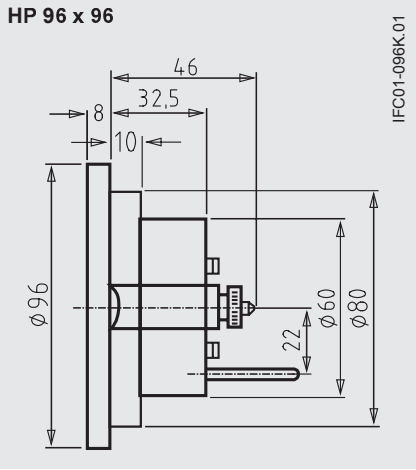

Одобрения

- GOST, метрология, Россия
- CRN, безопасность (электробезопасность, избыточное давление ...) Канада

Сертификаты (опция)

- 2.2 по EN 10204 (например, подтверждение современных технологий изготовления, материалов, класса точности)
- 3.1 по EN 10204 (например, подтверждение класса точности)

Одобрения и разрешения см. на сайте

Данные для заказа

Модель / Номинальный размер / Диапазон шкалы / Капилляр/ Длина капилляра / Исполнение присоединения / Опции

© 2008 WIKA Alexander Wiegand SE & Co. KG, все права защищены.
Технические данные прибора, описанные в настоящем документе, отражают его техническое состояние на момент выхода документа из печати.
Оставляем за собой право навнесение изменений и замену материалов.

АО “ВИКА МЕРА”
127015 г. Москва, ул. Вятская,
д.27, стр.17
Тел.:+7 (495) 648-01-80
Факс+7 (495) 648-01-81
info@wika.ru www.wika.ru