Составные гильзы с резьбовым присоединением Исполнение в соответствии с DIN 43772 форма 5, 8 Модели TW45-F, TW45-G

Применение

- Химическая промышленность, машиностроение, производственные процессы
- Для низких и средних рабочих нагрузок

Преимущества

- Исполнение в соответствии с DIN 43772
- Модель TW45-F: форма 5
  Модель TW45-G: форма 8

Ввинчиваемая гильза
Рис. слева: модель TW45-F
Рис. справа: модель TW45-G

Описание

Гильза является важным элементом любой точки измерения температуры. Гильза служит барьером между технологической средой и окружающим пространством, защищая измерительное оборудование (собственно датчик) и персонал от воздействия агрессивных сред, высокого давления, а также обеспечивая возможность замены термометра в процессе эксплуатации.

Благодаря наличию широкого ассортимента опций конструкций и материалов пользователь может подобрать оптимальный вариант гильзы для специальных условий применения. Выбор гильзы зависит от типа технологического соединения (фланцевое, резьбовое и стерильное соединение) и условий производственного процесса. Основные варианты конструкции представлены резьбовыми, приварными и фланцевыми гильзами.

Кроме того, различают составные и цельные защитные гильзы. Составные гильзы изготавливаются из полой трубки, на один из концов которой приваривается заглушка. Цельные гильзы изготавливаются из цельного металлического прутка.

Резьбовые составные гильзы серии TW45 [1] предназначены для работы в паре с различными электрическими и механическими термометрами WIKA.

Благодаря свой конструкции, соответствующей стандарту DIN 43772, эти гильзы, разработанные в расчете на низкие и средние рабочие нагрузки, могут использоваться в общих производственных процессах и сферах химической промышленности и машиностроения.

1) Для коротких погружных штоков (медный сплав) опционально доступна цельная версия гильзы.

Part of your business

Стандартное исполнение

Материал защитной гильзы
Нержавеющая сталь 1.4571 или медный сплав

Присоединение к процессу
G ½ B, G ¾ B наружная резьба

Подключение к термометру
Модель TW45-F: G ½, G ¾ внутренняя резьба
Модель TW45-G: G ½ B, G ¾ B наружная резьба

Размер отверстия
Исполнение в соответствии с DIN 43772:
Ø 7 мм, Ø 9 мм, Ø 11 мм

Конструкции аналогичны исполнению DIN 43772, однако отличаются уменьшенным временем отклика: Ø 6,2 мм, Ø 8,2 мм, Ø 8,5 мм, Ø 10,2 мм

Глубина погружения U_1
Модель TW45-F: 82, 142, 182, 232, 382 мм
Модель TW45-G: 73, 110, 170, 260, 410 мм

L Общая длина
Глубина погружения U_1 + 28 мм

Макс. рабочая температура, рабочее давление
160 °C для гильзы, выполненной из медного сплава (6 бар стат.)
В зависимости от
- Диаграмма нагрузки DIN 43772
- Конструкция гильзы
  - Размеры
  - Материал
- Рабочие условия
  - Расход
  - Плотность среды

Опции

- Другие размеры и материалы
- Сертификаты качества
- Компания WIKA предлагает пакет услуг по конструкционным расчетам прочности гильз для критически важных систем в соответствии с требованиями Dittrich/Klotter

Более подробные данные см. в Технической информации

IN 00.15 «Расчеты прочности гильз».

Размеры, мм

Модель TW45-F

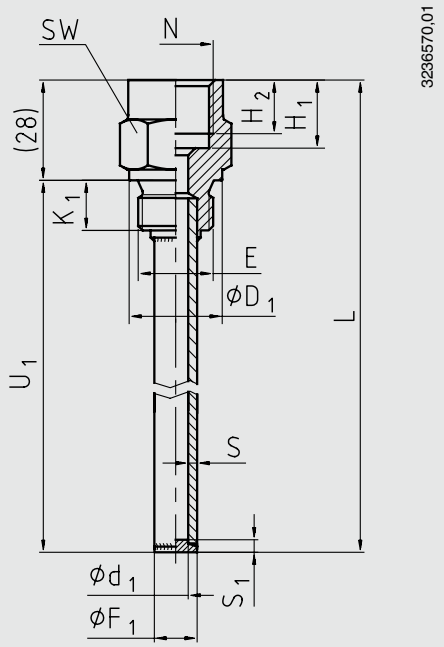

Условные обозначения:

E	Присоединение к процессу
H_1	Глубина отверстия для соединения с внутренней резьбой
H_2	Длина внутренней резьбы
K_1	Длина наружной резьбы
L	Общая длина
N	Подключение к термометру
S	Толщина стенки
S_1	Толщина торцевой стенки наконечника
SW	Грани
U_1	Глубина погружения
Ø d_1	Размер отверстия
Ø D_1	Диаметр уплотняющей манжеты
Ø F_1	Внешний диаметр гильзы

Материал	Размеры, мм											Вес в кг	
	E	N	Ø d_1	Ø D_1	Ø F_1	H_1	H_2	K_1	S	S_1	SW	U_1 = 82 мм	U_1 = 382 мм
Нержавеющая сталь 1.4571	G ½ B	G ½	7	26	12	19	15	14	2,5	3,5	27	0,15	0,33
	G ½ B	G ½	9	26	14	19	15	14	2,5	3,5	27	0,15	0,36
	G ½ B	G ½	11	26	14	19	15	14	1,5	2,5	27	0,12	0,28
	G ½ B	G ½	6,2	26	8	19	15	14	0,9	1	27	0,12	0,18
	G ½ B	G ½	8,2	26	10	19	15	14	0,9	1	27	0,12	0,18
	G ½ B	G ½	10,2	26	12	19	15	14	0,9	1	27	0,12	0,19
	G ¾ B	G ½	7	32	12	19	15	16	2,5	3,5	32	0,24	0,42
	G ¾ B	G ½	9	32	14	19	15	16	2,5	3,5	32	0,24	0,45
	G ¾ B	G ½	11	32	14	19	15	16	1,5	2,5	32	0,22	0,37
	G ¾ B	G ½	6,2	32	8	19	15	16	0,9	1	32	0,21	0,27
	G ¾ B	G ½	8,2	32	10	19	15	16	0,9	1	32	0,21	0,27
	G ¾ B	G ½	10,2	32	12	19	15	16	0,9	1	32	0,21	0,28
	G ¾ B	G ¾	7	32	12	22	17	16	2,5	3,5	32	0,20	0,38
	G ¾ B	G ¾	9	32	14	22	17	16	2,5	3,5	32	0,20	0,41
	G ¾ B	G ¾	11	32	14	22	17	16	1,5	2,5	32	0,18	0,33
	G ¾ B	G ¾	6,2	32	8	22	17	16	0,9	1	32	0,17	0,23
	G ¾ B	G ¾	8,2	32	10	22	17	16	0,9	1	32	0,17	0,23
	G ¾ B	G ¾	10,2	32	12	22	17	16	0,9	1	32	0,17	0,24
Медный сплав	G ½ B	G ½	8,5	26	10	19	15	14	0,75	0,75	27	0,11	0,18
	G ¾ B	G ½	8,5	32	10	19	15	16	0,75	0,75	32	0,23	0,29

Применимые значения глубины погружения

■ Механические показывающие термометры

Тип соединения	Длина погружаемого штока l_1
S [1)], **4, 5**	l_1 = L - 10 мм или l_1 = U_1 + 18 мм
2	l_1 = L - 30 мм или l_1 = U_1 - 2 мм

1) Неприменимо для гильз с внутренним диаметром Ø 6,2 мм (труба 8 x 0,9 мм), Ø 8,2мм (труба 10 x 0,9 мм) и 10,2 мм (труба 12 x 0,9 мм).

■ Промышленные стеклянные термометры

Тип соединения	Длина погружаемого штока l_1
E	l_1 = L - 10 мм или l_1 = U_1 + 18 мм

Модель TW45-G

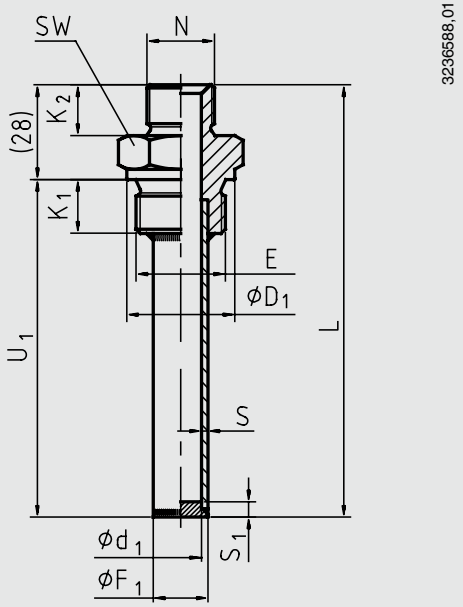

Условные обозначения:

E	Присоединение к процессу
K_1	Длина наружной резьбы
K_2	Длина наружной резьбы для соединения термометра
L	Общая длина
N	Подключение к термометру
S	Толщина стенки
S_1	Толщина торцевой стенки наконечника
SW	Грани
U_1	Глубина погружения
Ø d_1	Размер отверстия
Ø D1	Диаметр уплотняющей манжеты
Ø F_1	Внешний диаметр гильзы

Материал	Размеры, мм										Вес в кг	
	E	N	Ø d_1	Ø D_1	Ø F_1	K_1	K_2	S	S_1	SW	U_1 = 73 мм	U_1 = 410 мм
Нержавеющая сталь 1.4571	G ½ B	G ½ B	7	26	12	14	12	2,5	3,5	27	0,14	0,34
	G ½ B	G ½ B	9	26	14	14	12	2,5	3,5	27	0,14	0,37
	G ½ B	G ½ B	11	26	14	14	12	1,5	2,5	27	0,12	0,30
	G ½ B	G ½ B	6,2	26	8	14	12	0,9	1	27	0,13	0,20
	G ½ B	G ½ B	8,2	26	10	14	12	0,9	1	27	0,13	0,20
	G ½ B	G ½ B	10,2	26	12	14	12	0,9	1	27	0,11	0,18
	G ¾ B	G ¾ B	7	32	12	16	14	2,5	3,5	32	0,22	0,43
	G ¾ B	G ¾ B	9	32	14	16	14	2,5	3,5	32	0,22	0,46
	G ¾ B	G ¾ B	11	32	14	16	14	1,5	2,5	32	0,20	0,39
	G ¾ B	G ¾ B	6,2	32	8	16	14	0,9	1	32	0,21	0,28
	G ¾ B	G ¾ B	8,2	32	10	16	14	0,9	1	32	0,21	0,28
	G ¾ B	G ¾ B	10,2	32	12	16	14	0,9	1	32	0,20	0,27

Применимые значения глубины погружения

■ Механические показывающие термометры

Тип соединения	Длина погружаемого штока l_1
3	l_1 = L - 12 мм или l_1 = U_1 + 16 мм

■ Промышленные стеклянные термометры

Тип соединения	Присоединение к процессу термометра	Длина погружаемого штока l_1
3	G ½	l_1 = L - 12 мм или l_1 = U_1 + 16 мм
	G ¾	l_1 = L - 8 мм или l_1 = U_1 + 20 мм

Информация для заказа

Модель/ Форма гильзы / Материал гильзы / Присоединение к процессу / Подключение к термометру / Глубина погружения U_1 / Размер трубы / Сборка с термометром / Сертификаты / Опции

© 2007 Компания WIKA Alexander Wiegand SE & Co. KG, все права защищены.
Технические характеристики, указанные в данном документе, были актуальны на момент его публикации.
Компания оставляет за собой право вносить изменения в технические характеристики и материалы своей продукции.

ММ/ГГГГ Код страны согласно 01/2013 RU

АО «ВИКА МЕРА»
127015, Россия, г. Москва
ул. Вятская, д. 27, стр. 17
Тел.: +7 (495) 648-01-80
Факс: +7 (495) 648-01-81
info@wika.ru · www.wika.ru