Высокие частоты (13,56 МГц)

BIS M-372-000-A01

Код заказа: BIS00WL

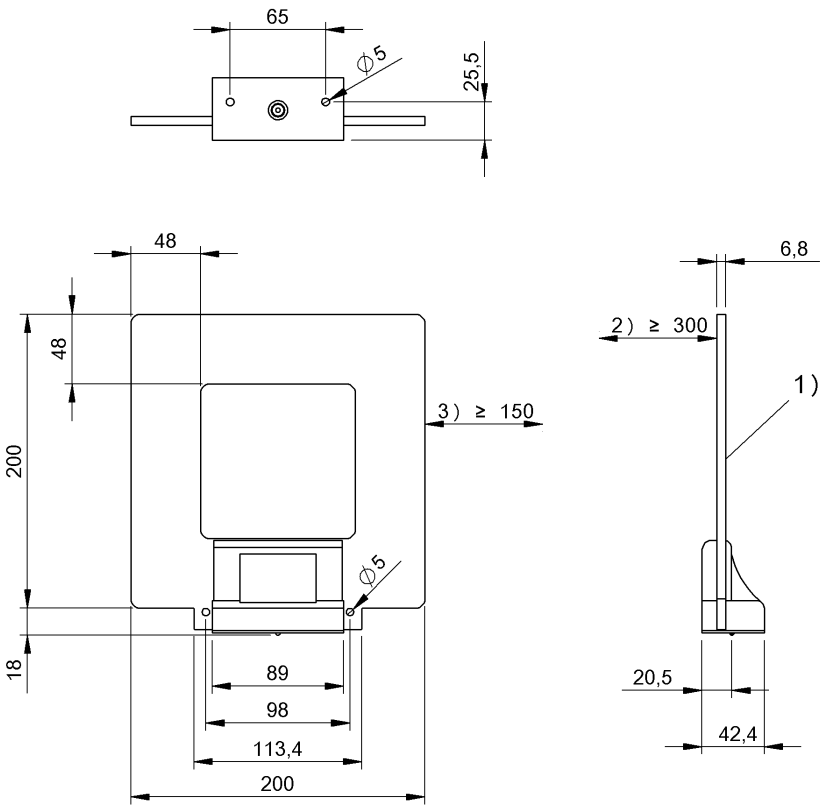

1) Активная поверхность 2) Свободная зона 3) Свободная зона вокруг

Electrical connection

Разъем	RCA

Electrical data

EN 300330-1	Питание, класс 5
Рабочая частота	13,56 МГц
Сопротивление антенны	50 Ohm
Усиление антенны	-26.3 dBi

Environmental conditions

EN 60068-2-27 Удар	да
EN 60068-2-6 Вибрация	да
Длительная ударная нагрузка	да
Степень защиты IEC 60529	IP65
Температура окружающей среды	-20…50 °C
Температура хранения	-20…70 °C

Functional safety

EN 60068-2-32 Свободное падение	да
MTTF (40°C)	2010 a

General data

Разрешение на эксплуатацию / конформность	CE
Форма антенны	Квадрат

Material

Материал корпуса	PA

Mechanical data

Размеры	200 x 42.4 x 218 mm
Снаряженная масса	520.00 g
Установка	Соблюдайте свободную зону

Remarks

Значения, если не указано иное, приведены для нормальных условий.
Используется только в сочетании с BIS M-62x или BIS VM-920.
При использовании BIS VM-920 (BIS014N) в сочетании с соединительным кабелем (BIS00WJ): макс. расстояние записи/считывания уменьшается на 10%.

Дополнительная информация по MTTF или B10d содержится в сертификате MTTF / B10d

Указанное значение MTTF / B10d не гарантирует каких-либо свойств и/или срока службы; речь идет только об экспериментальных данных, не имеющих обязательного характера. Эти данные не продлевают срок давности по гарантийным претензиям и не влияют на него каким-либо иным образом.

Высокие частоты (13,56 МГц)

BIS M-372-000-A01

Код заказа: BIS00WL

BIS M-372-000-A01

passende Datenträger Appropriate data carriers		BIS M-108-02/L	BIS M-108-20/A	BIS M-110-02/L	BIS M-111-02/L	BIS M-112-02/L
Abstand Datenträger zu Metall in mm (**a**) Data carrier distance to metal in mm		>45	>45	>45	>45	>45
Freizone Datenträger in mm (**b**) Data carrier clear zone in mm		>430	>430	>420	>430	>450
Schreibabstand in mm Write distance in mm		0-160	0-150	0-115	0-175	0-235
Leseabstand in mm Read distance in mm		0-160	0-150	0-115	0-175	0-235
Versatz in mm	0	±75	±75	±50	±75	±75
bei Abstand von	25	±75	±75	±50	±75	±75
	50	±75	±75	±50	±75	±75
Offset in mm	80	±75	±75	±50	±75	±75
at distance	100	±75	±75	±50	±75	±75
	115	±75	±75	±30	±75	±75
	135	±75	±75		±75	±75
	150	±75	±50		±75	±75
	160	±50			±75	±75
	175				±50	±75
	200					±75
	235					±50

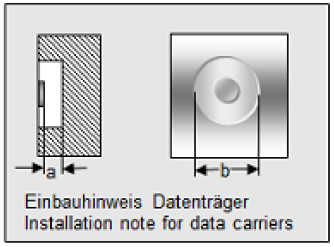

Einbauhinweis Datenträger
Installation note for data carriers

Высокие частоты (13,56 МГц)

BIS M-372-000-A01

Код заказа: BIS00WL

BIS M-372-000-A01

passende Datenträger Appropriate data carriers		BIS M-142-02/A-Mx	BIS M-142-20/A-Mx			
Abstand Datenträger zu Metall in mm (**a**) Data carrier distance to metal in mm		>0	>0			
Freizone Datenträger in mm (**b**) Data carrier clear zone in mm		>420	>420			
Schreibabstand in mm Write distance in mm		0-65	0-65			
Leseabstand in mm Read distance in mm		0-65	0-65			
Versatz in mm	0	±50	±50			
bei Abstand von	20	±50	±50			
	37	±50	±50			
Offset in mm	65	±30	±30			
at distance	80					
	100					
	115					

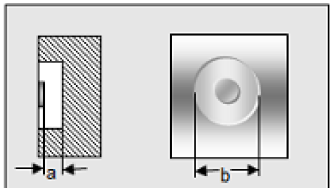

Einbauhinweis Datenträger
Installation note for data carriers

BIS M-372-000-A01

passende Datenträger Appropriate data carriers		BIS M-132-03/L	BIS M-132-03/L-HT	BIS M-132-10/L-HT	BIS M-133-02/A
Abstand Datenträger zu Metall in mm (**a**) Data carrier distance to metal in mm		>45	>45	>45	>45
Freizone Datenträger in mm (**b**) Data carrier clear zone in mm		>430	>430	>430	>430
Schreibabstand in mm Write distance in mm		0-160	0-145	0-30	0-115
Leseabstand in mm Read distance in mm		0-160	0-145	0-30	0-115
Versatz in mm	0	±100	±100	±50	±75
bei Abstand von	20	±100	±100	±50	±75
	30	±100	±100	±30	±75
Offset in mm	40	±100	±100		±75
at distance	60	±100	±100		±75
	90	±100	±100		±75
	115	±50	±50		±50
	130	±50	±50		
	145	±50	±25		
	160	±25			

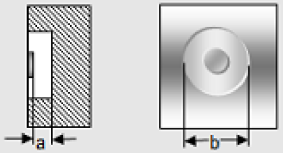

Einbauhinweis Datenträger
Installation note for data carriers

BIS M-372-000-A01

passende Datenträger Appropriate data carriers		BIS M-135-02/L	BIS M-135-03/L	BIS M-135-03/L-HT	BIS M-135-07/L-HT
Abstand Datenträger zu Metall in mm (**a**) Data carrier distance to metal in mm		>45	>45	>45	>45
Freizone Datenträger in mm (**b**) Data carrier clear zone in mm		>450	>450	>450	>450
Schreibabstand in mm Write distance in mm		0-230	0-300	0-300	0-190
Leseabstand in mm Read distance in mm		0-230	0-300	0-300	0-190
Versatz in mm bei Abstand von	0	±100	±100	±100	±100
	50	±100	±100	±100	±100
	100	±100	±100	±100	±100
Offset in mm at distance	150	±100	±100	±100	±100
	190	±100	±100	±100	±50
	230	±50	±100	±100	
	250		±100	±100	
	300		±50	±50	

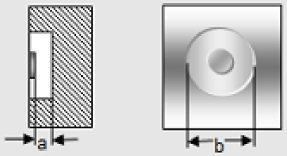

Einbauhinweis Datenträger
Installation note for data carriers

BIS M-372-000-A01

passende Datenträger Appropriate data carriers	BIS M-136-03/L		
Freizone Datenträger in mm (**a**) Data carrier clear zone in mm	>450		
Freizone Datenträger in mm (**b**) Data carrier clear zone in mm	>530		
Abstand Datenträger zu Metall in mm (**c**) Data carrier distance to metal in mm	>45		
Schreibabstand in mm Write distance in mm	0-350		
Leseabstand in mm Read distance in mm	0-350		
Versatz in mm bei Abstand von	**X**	**Y**	
0	±100	±100	
50	±100	±100	
Offset in mm at distance 100	±100	±100	
115	±100	±100	
190	±100	±100	
200	±100	±100	
250	±100	±100	
300	±100	±100	
350	±50	±50	

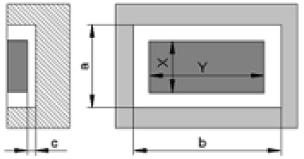

Einbauhinweis Datenträger
Installation note for data carriers