Кулачковые выключатели

BNS 819-D03-D12-100-14-DH

Код заказа: BNS00CZ

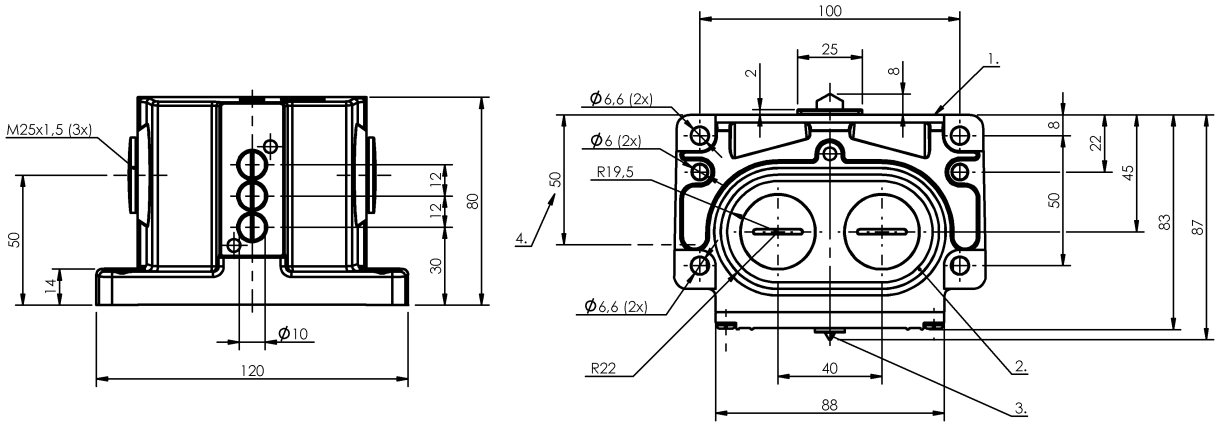

1) Опорная кромка 2) Уплотнительное кольцо 3) Функциональный индикатор FD/FE/LL 4) Кабельный ввод

A 039147

Display/Operation

Индикация функций	1-3. Точка переключения: Световод

Electrical connection

Тип разъема	1-3. Точка переключения: Винтовая клемма

Electrical data

Длительный ток	1-3. Точка переключения: 0.4 A
Расчетное рабочее напряжение Ue	1-3. Точка переключения: 24 В=

Environmental conditions

Степень защиты IEC 60529	IP67
Температура окружающей среды	-5…70 °C

Functional safety

MTTF (40°C)	BES 516-110 D: 695 a

General data

Базовый стандарт	IEC 60947-5-2
Исполнение	механически-индуктивный
Переключатель DIN	DIN 43697
Принцип действия	1-3. Точка переключения: механически-индуктивный
Разрешение на эксплуатацию/ конформность	CE CCC

Material

Материал корпуса	Алюминий
Материал корпуса, защита поверхности	анодир.
Материал толкателя	1-3. Точка переключения: 1.4034

Mechanical data

Количество точек переключения	3x Крыша
Направление приближения	продольно, парралельно привинчиваемой поверхности
Переключающий элемент	1-3. Точка переключения: BES 516-110 D
Расстояние от кулачка до опорной кромки	1-3. Точка переключения: 4.50…5.00 mm
Скорость трогания с места	1-3. Точка переключения: 40 m/min
Установка	вертикально
Фланец, ввод	2 Резьбовых выхода M25
Форма толкателя	1-3. Точка переключения: Крыша

Указанное значение MTTF / B10d не гарантирует каких-либо свойств и/или срока службы; речь идет только об экспериментальных данных, не имеющих обязательного характера. Эти данные не продлевают срок давности по гарантийным претензиям и не влияют на него каким-либо иным образом.

Следует особо отметить, что указанные здесь продукты не являются элементами обеспечения безопасности в смысле Директивы 2006/42/EC ст. 2c. Тем не менее, двухканальная схема использования продукции позволяет реализовать структуры, соответствующие стандарту EN 13849-1, с высоким уровнем производительности.
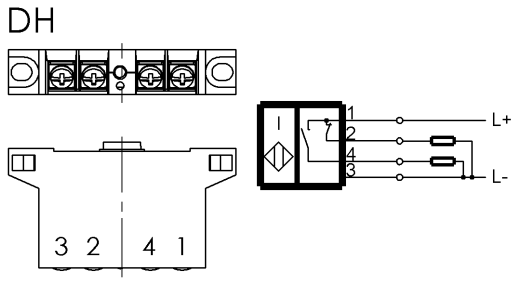
Wiring Diagram