Кулачковые выключатели

BNS 816-B10-PA-16-602-11

Код заказа: BNS03CC

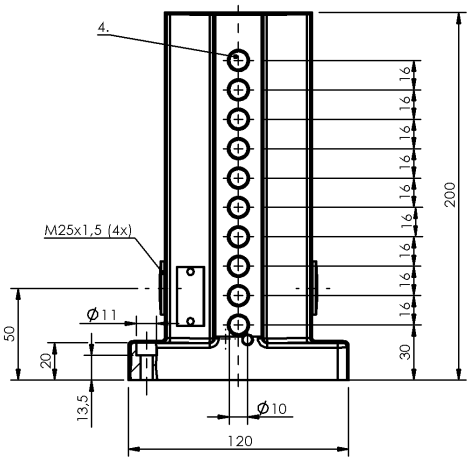

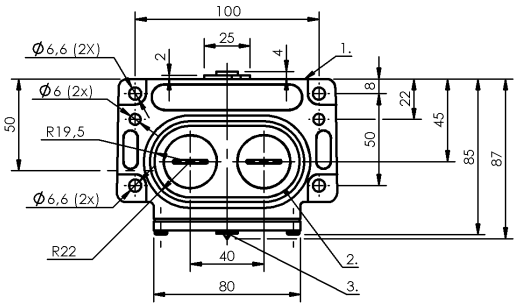

1) Опорная кромка 2) Уплотнительное кольцо 3) Функциональный индикатор FD/FE/LL 4) Активная поверхность

A 039147

Display/Operation

Индикация функций	1-10. Точка переключения: Световод

Electrical connection

Тип разъема	1-10. Точка переключения: Винтовая клемма
Электрическое исполнение	3-/4-проводн.

Electrical data

Длительный ток	1-10. Точка переключения: 0.2 A
Расчетное рабочее напряжение Ue	1-10. Точка переключения: 24 В=

Environmental conditions

Степень защиты IEC 60529	IP67
Температура окружающей среды	-25…70 °C

Functional safety

MTTF (40°C)	BES 517-110: 490 a

General data

Базовый стандарт	IEC 60947-5-2
Исполнение	Индуктивный
Переключатель DIN	DIN 43697
Принцип действия	1-10. Точка переключения: Индуктивный
Разрешение на эксплуатацию/ конформность	CE CCC

Material

Материал корпуса	Алюминий
Материал корпуса, защита поверхности	анодир.

Mechanical data

Переключающий элемент	1-10. Точка переключения: BES 517-110
Размеры	120 x 200 x 86.5 mm
Расстояние до толкателя, 1-я точка переключения	30 mm
Расстояние между выступами - активная поверхность	1-10. Точка переключения: 0…1.62 mm
Установка	вертикально
Фланец, ввод	2 Резьбовых выхода M25

Output/Interface

Переключающий выход	PNP (действующий по принципу "исключающего ИЛИ")

Range/Distance

Дальность действия	2 mm
Надежная дальность срабатывания Sa	1-10. Точка переключения: 1.6 mm
Расстояние между точками переключения	16 mm
Расчетный промежуток срабатывания Sn	1-10. Точка переключения: 2.0 mm

Указанное значение MTTF / B10d не гарантирует каких-либо свойств и/или срока службы; речь идет только об экспериментальных данных, не имеющих обязательного характера. Эти данные не продлевают срок

давности по гарантийным претензиям и не влияют на него каким-либо иным образом.

Следует особо отметить, что указанные здесь продукты не являются элементами обеспечения безопасности в смысле Директивы 2006/42/EC ст. 2c. Тем не менее, двухканальная схема использования продукции позволяет реализовать структуры, соответствующие стандарту EN 13849-1, с высоким уровнем производительности.
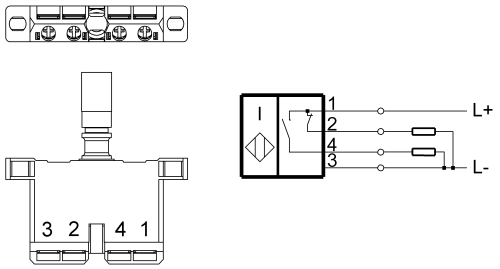
Wiring Diagram